gruppo industriale agrati-GARELLI s.p.a.
SEDE: MONTICELLO BRIANZA (Como) - Telef. (039) 931.733-4-5-6 - Telex 331475
UFF. COMM.LE ITALIA: V.le Matteotti 353 - SESTO S. GIOVANNI - Tel. (02) 247.6.661

MOTORI
CON CILINDRO VERTICALE

3 - 4 VELOCITA'

3V: VALE DAL MOTORE N. C 200001
4V: VALE DAL MOTORE N. E 200001

2-81 - 2000 - Printed in Italy

TELAI MOTORI CON CILINDRO VERTICALE 3-4 V

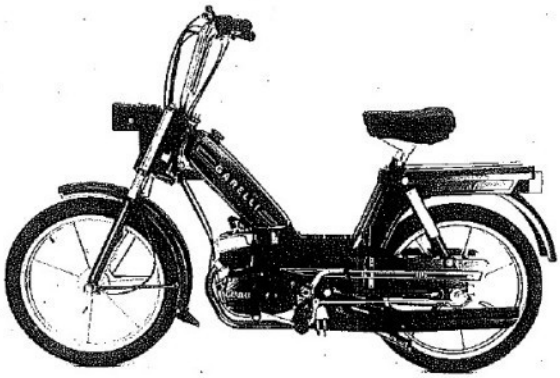

VIP 3 V

VIP 4 V

TELAIO - SILENZIATORE

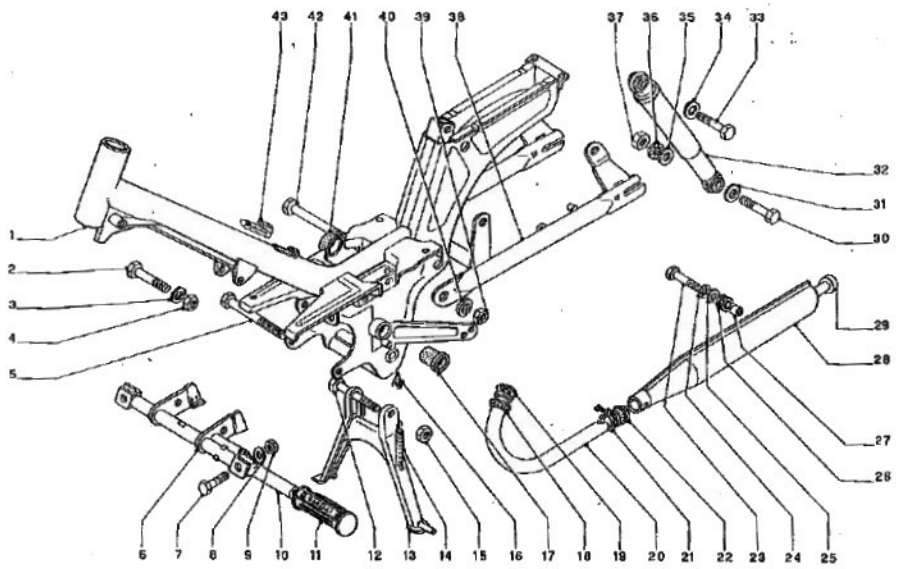

Fig.	N.Ordinazione	Descrizione	Q.tà	Fig.	N.Ordinazione	Descrizione	Q.tà
1	507791.1.100	Telaio (Vip 3)	1	25	214.775.00	Rosetta	2
1	508411.1.100	Telaio (Vip 4)	1	26	005374.3.853	Gommino	2
2	128.345.00	Vite	1	27	501751.2.123	Distanziere	2
3	214.815.00	Rosetta	3	28	507771.3.510	Silenziatore	1
4	208.820.00	Dado	3	29	507761.3.530	Estremità post.	1
5	128.395.00	Vite sup.	1	30	151.034.00	Vite	2
5	151.026.00	Vite inf.	1	31	214.860.00	Rosetta	2
6	507771.1.420	Traversa	1	32	507771.3.200	Ammortizzatori	2
7	128.264.00	Vite	2	32	508411.3.200	Ammortizzatori (DeLuxe)	2
8	213.848.00	Rosetta	4	33	151.032.00	Vite	2
9	208.829.00	Dado	2	34	214.839.00	Rosetta	2
10	507667.1.379	Poggiapiedi	2	35	213.849.00	Rosetta	2
11	507667.1.381	Rivestimento	2	36	305.147.00	Rosetta	4
12	507771.7.125	Vite	1	37	210.422.00	Dado	2
13	504651.7.020	Cavalletto (Vip 3)	1	38	507771.3.100	Forcellone	1
13	506904.7.020	Cavalletto (Vip 4)	1	39	210.828.00	Dado	1
14	000917.7.127	Molla	1	40	214.756.00	Rosetta	2
15	210.724.00	Dado	1	41	502710.7.618	Protezione	1
16	507771.1.573	Gommino	2	42	003553.3.153	Perno	1
17	003553.3.152	Bussola	2	43	507771.1.546	Cappuccio antivibr.	1
18	000352.3.281	Ghiera	1	.	507771.1.187	Squadretta per guaine	1
19	000315.3.233	Guarnizione	1				
20	507771.3.284	Tubo di scarico	1				
21	504651.3.288	Fascetta	2				
22	508381.3.297	Manicotto	1				
23	151.036.00	Vite	2				
24	305.129.00	Rosetta	2				

FORCELLA ANTERIORE - MANUBRIO

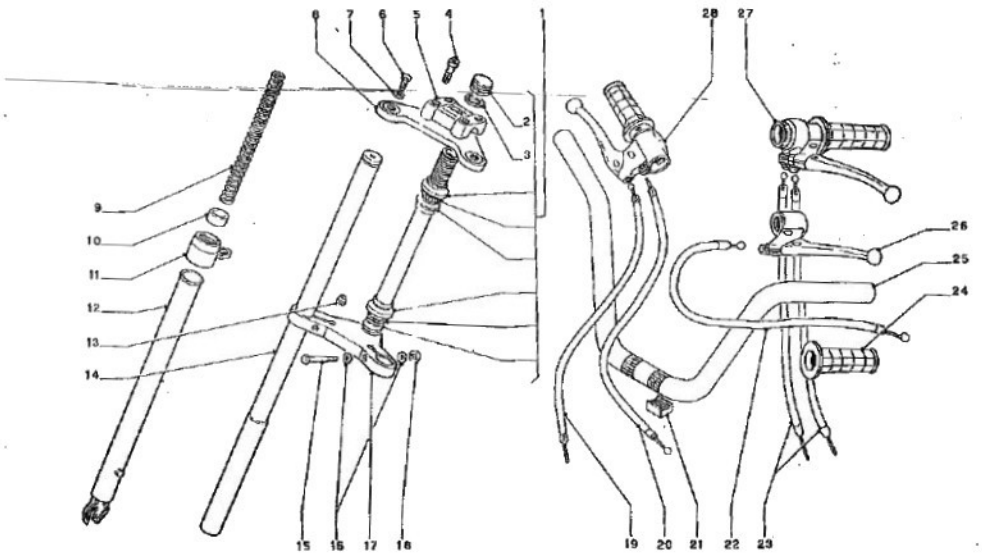

Fig.	N.Ordinazione	Descrizione	Q.tà	Fig.	N.Ordinazione	Descrizione	Q.
.	507771.2.200	Forcella cpl.	1	19	034555.4.500	Trasmissione freno a.	
1	500225.0.141	Serie sterzo	1	20	004561.7.400	Trasmissione gas	
2	000.3086	Dado cieco	1	21	507771.5.182	Tassello	
3	000.3085	Distanziere	1	22	507761.7.300	Trasmissione frizone	
4	170.632.00	Vite	4	23	502101.7.200	Tras.com.cambio (Vip 3)	
5	507771.2.122	Morsetto	1	24	502125.5.220	Coppia manopole (Vip 3)	
6	137.546.00	Vite	2	24	067555.5.220	Coppia manopole (Vip 4)	
7	214.064.00	Rosetta	2	25	507771.5.100	Manubrio	
8	507771.2.179	Piastra sup.	1	26	508411.0.142	Comando friz. (Vip 4)	
9	006551.2.134	Molla	2	27	507657.0.142	Comando cambio (Vip 3)	
10	500225.2.174	Tampone paracolpi	2	28	507656.0.131	Comando gas (Vip 3)	
11	500225.2.144	Parapolvere	2	28	507657.0.131	Comando gas (Vip 4)	
12	507633.2.180	Gamba destra	1	.	507791.2.359	Piastrina per guaine	
12	507633.2.170	Gamba sinistra	1	.	506501.7.639	Passacavi	
13	503252.7.639	Passacavo	1	.	503705.4.511	Cappuccio di protezione	
14	500225.2.131	Asta	2				
15	128.348.00	Vite	2				
16	214.857.00	Rosetta	2				
17	500225.2.149	Piastra inferiore	1				
18	208.810.00	Dado	2			.non illustrati	
.	506904.7.228	Decalc.p.gambe (DeLuxe)	2				

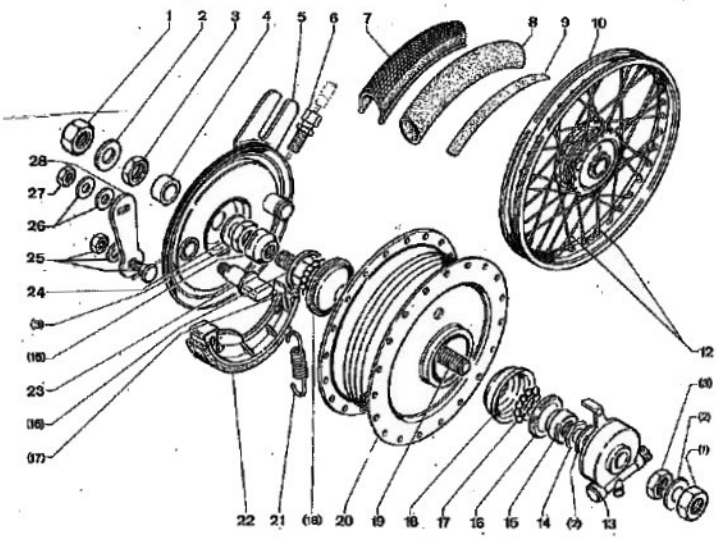

Fig.	N.Ordinazione	Descrizione	Q.tà	Fig.	N.Ordinazione	Descrizione	Q.tà
.	000912.4.700	Ruota ant.sgommata	1	18	012551.4.256	Calotta	2
1	000561.4.222	Dado	2	19	000561.4.251	Perno	1
2	000561.4.551	Rosetta	3	20	- - - - - -	Non fornito	-
3	012551.4.532	Dado	3	21	000561.4.273	Molla per ceppi	2
4	012551.4.549	Distanziere	1	22	000561.4.220	Coppia ceppi	1
5	000912.4.270	Supporto ceppi	1	23	012551.4.274	Chiave apriceppi	1
6	000561.4.515	Vite di registro	1	24	012551.4.552	Rosetta	1
7	000912.4.216	Copertura	1	25	012551.4.536	Morsetto completo	1
8	000912.4.080	Camera d'aria	1	26	213.840.00	Rosetta	1
9	000912.4.215	Anello copriraggi	1	27	210.039.00	Dado	1
10	057.5041	Cerchio	1	28	012551.4.275	Leva com.ceppi	1
12	000932.4.219	Raggio con nipplo	36				
13	012551.4.548	Distanziere (Rinvio)	1				
14	005510.4.545	Dado	1				
15	000561.4.252	Cono	2				
16	012551.4.297	Parapolvere	2				
17	301.157.00	Sfera	20				

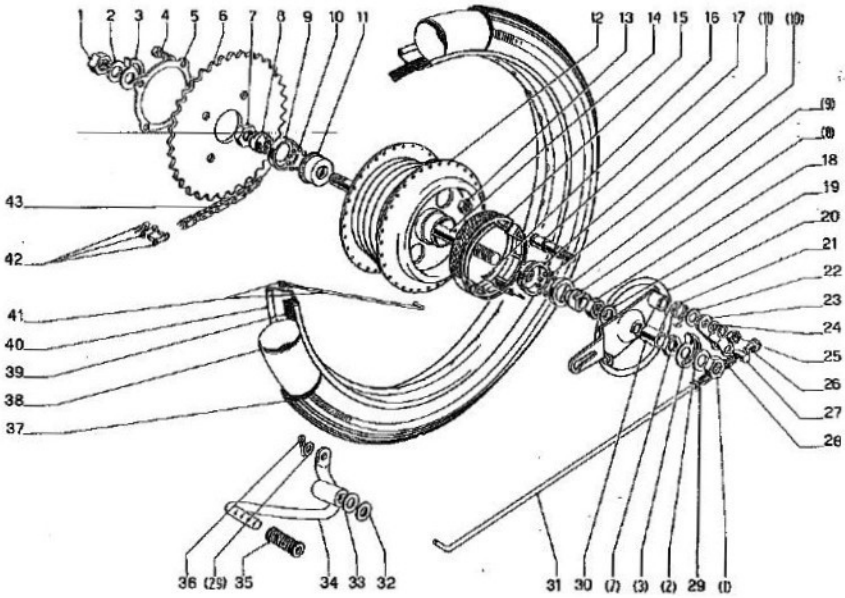

Fig.	N.Ordinazione	Descrizione	Q.tà	Fig.	N.Ordinazione	Descrizione	Q.tà
.	502355.4.800	Ruota post.sgommata	1	27	000512.4.315	Barilotto	1
1	000561.4.222	Dado	2	28	000315.7.195	Molla per tirante	1
2	000561.4.551	Rosetta	2	29	212.016.00	Rosetta	2
3	002551.4.141	Tendicatena destro	1	30	500204.4.548	Distanziere	1
(3)	002551.4.143	Tendicatena sinistro	1	31	003553.4.314	Tirante	1
4	012551.4.517	Vite con dado	4	32	274.206.00	Rosetta	1
5	000551.4.553	Piastrina di sicur.	1	33	504851.7.583	Rosetta	1
6	502501.4.227	Corona Z 34	1	34	507667.4.311	Pedale freno post.	1
7	000561.4.547	Dado	2	35	022319.7.981	Rivestimento	1
8	000561.4.252	Cono	2	36	215.112.00	Coppiglia	1
9	012551.4.297	Parapolvere	2	37	000912.4.216	Copertura	1
10	301.157.00	Sfera	20	38	000912.4.080	Camera d'aria	1
11	012551.4.256	Calotta	2	39	000912.4.215	Nastro copriraggi	1
12	- - - - - -	Non fornito	-	40	057.5041	Cerchio	1
13	- - - - - -	Non fornito	-	41	500601.4.219	Raggio con nipplo	36
14	000551.4.254	Perno ruota	1	42	067555.4.128	Maglia giunz. (Regina)	1
15	000561.4.220	Coppia ceppi	1	42	500204.4.128	Maglia giunz. (Fossati)	1
16	000561.4.273	Molla	2	43	067555.4.070	Catena	1
17	012551.4.274	Chiave apriceppi	1				
18	012551.4.532	Dado	1				
19	012551.4.552	Rosetta	1				
20	012551.4.280	Supporto ceppi	1				
21	000913.4.294	Molla	1				
22	- - - - - -	Non montato	-				
23	003516.4.277	Leva comando ceppi	1				
24	213.840.00	Rosetta	2				
25	210.039.00	Dado	1				
26	000512.4.316	Dado di registro	1				

RUOTE

De Luxe

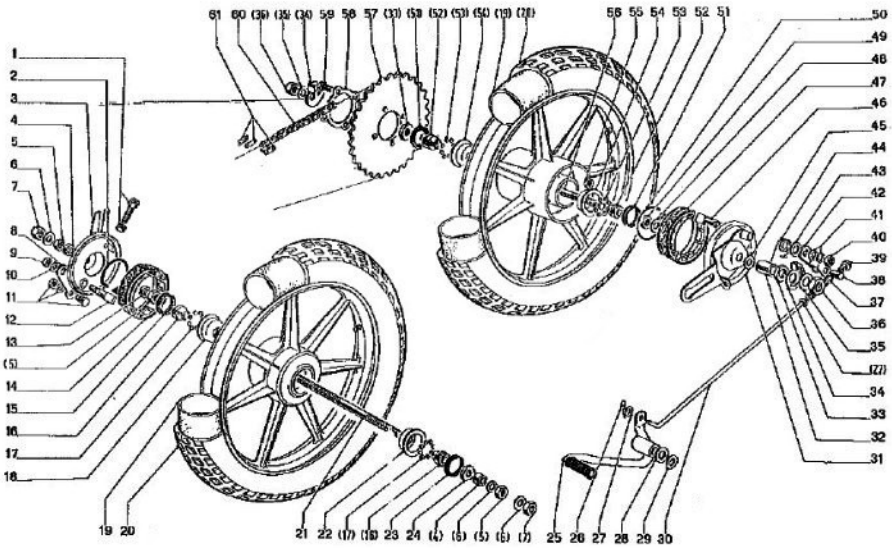

Fig.	N.Ordinazione	Descrizione	Q.tà	Fig.	N.Ordinazione	Descrizione	Q.tà
.	502130.4.700	Ruota ant.sgomm. (Vip 3)	1	20	000912.4.216	Copertura (Vip 3)	2
.	507664.4.700	Ruota ant.sgomm. (Vip 4)	1	20	500370.4.216	Copertura (Vip 4)	2
.	507761.4.800	Ruota pos.sgomm. (Vip 3)	1	21	000561.4.251	Perno	1
.	508411.4.800	Ruota pos.sgomm. (Vip 4)	1	22	507501.4.256	Calotta lato rinvio	1
1	000561.4.515	Vite di registro	1	23	507501.4.297	Parapolvere	1
2	502130.4.273	Molla	1	24	005510.4.545	Dado	1
3	507501.4.270	Supporto ceppi	1	25	507667.4.311	Pedale freno	1
4	012551.4.548	Distanziere	2	26	215.112.00	Coppiglia	1
5	012551.4.532	Dado	3	27	212.016.00	Rosetta	2
6	305.152.00	Rosetta blocc.ruota	2	28	504851.7.583	Rosetta	1
(6)	000561.4.551	Rosetta	1	29	274.206.00	Rosetta	1
7	000561.4.222	Dado	2	30	003553.4.314	Tirante	1
8	800007.4.275	Leva freno	1	31	507761.4.280	Piatto portaceppi	1
9	210.039.00	Dado	1	32	500204.4.548	Distanziere	1
10	213.840.00	Rosetta	1	33	506863.4.547	Dado	2
11	012551.4.536	Morsetto	1	34	002551.4.141	Tendicatena des.	1
12	502130.4.274	Chiave apriceppi	1	(34)	002551.4.143	Tendicatena sin.	1
13	063557.4.549	Distanziere	1	35	214.802.00	Rosetta	2
14	502130.4.220	Coppia ceppi	1	36	063557.4.222	Dado	2
15	012551.4.297	Parapolvere	1	37	000315.7.195	Molla	1
16	000561.4.252	Cono	2	38	000512.4.315	Barilotto	1
17	301.157.00	Sfera	20	39	000512.4.316	Dado di registro	1
18	012551.4.256	Calotta lato ancoraggio	1	40	210.039.00	Dado	1
19	000912.4.080	Camera d'aria (Vip 3)	2	41	213.840.00	Rosetta	1
19	500370.4.080	Camera d'aria (Vip 4)	2	42	003516.4.277	Leva	1

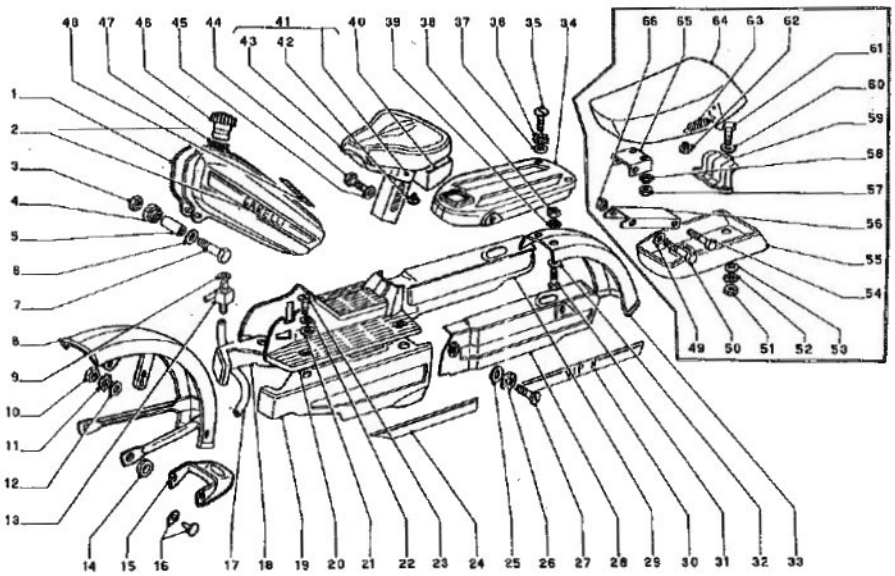

Fig.	N.Ordinazione	Descrizione	Q.tà	Fig.	N.Ordinazione	Descrizione	Q.tà
42	507831.1.081	*Tappo per sella	4	56	508451.1.063	Attacco ant.al telaio	1
43	507831.1.080	*Copertina per sella	1	57	210.416.00	Dado	2
44	137.540.00	Vite	2	58	305.132.00	Rosetta	2
45	213.849.00	Rosetta	2	59	508451.1.054	Attacco post.	1
46	500205.1.270	Tappo	1	60	214.840.00	Rosetta	2
47	500205.1.512	Guarnizione	1	61	132.319.00	Vite	2
48	507791.7.231	Decal.scr.bianca (Vip 3)	1	62	507761.1.064	Tampone	2
48	507791.7.232	Decal.scr.nera (Vip 3)	1	63	507761.1.065	Molla di richiamo	1
48	507791.7.233	Decal.scr.oro (Vip 3)	1	64	508451.1.050	Selloncino	1
48	508411.7.231	Decal.scr.bianca (Vip 4)	1	65	507981.1.052	Attacco sella	1
48	508411.7.232	Decal.scr.nera (Vip 4)	1	66	208.820.00	Dado	2
48	508411.7.233	Decal.scr.b.rif. (Vip 4)	1		503551.5.594	Fascia.antivibrante	1
	502130.7.231	Decalcom. (De Luxe)	1				
		* valido solo per sella. 507831.1.050					
		Particolari per i modelli con selloncino e bauletto					
49	213.849.00	Rosetta	2				
50	128.356.00	Vite snodo	1				
51	210.416.00	Rosetta	2				
52	305.132.00	Rosetta	2				
53	212.016.00	Rosetta	2				
54	128.352.00	Vite	1				
55	508451.1.600	Bauletto	1				

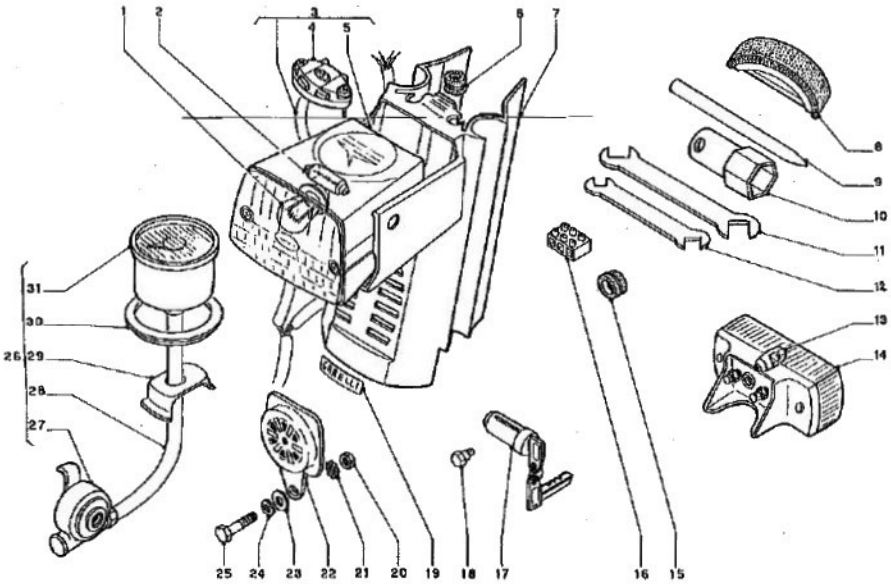

Fig.	N.Ordinazione	Descrizione	Q.tà
1	000551.6.161	Lampada a bulbo	1
2	000551.6.163	Lampada a siluro	1
3	507771.6.360	Equip.el. (Vip 3)	1
3	508431.6.360	Equip.el. (Vip 3 Deluxe)	1
3	508411.6.360	Equip.el. (Vip 4)	1
4	011551.6.300	Dispos. Cev (Vip 3)	1
4	500204.6.300	Disp.Garelli (Vip 3)	1
4	507761.6.300	Disp. (Vip 3 Deluxe)	1
4	508251.6.300	Disposit. (Vip 4)	1
5	507201.6.100	Proiettore	1
6	- - - - - -	Non montato	-
7	507771.6.120	Mascherina	1
8	000950.7.611	Spazzolino	1
9	000309.9.113	Spina	1
10	000309.9.112	Chiave candela	1
11	504851.7.614	Chiave 17-19	1
12	504851.7.615	Chiave 8-10	1
13	505702.6.162	Lampadina	1
14	507771.6.200	Fanalino post.	1
15	000942.6.179	Passacavo su piastra	1
15	503252.7.639	Passacavo	1
16	500001.6.135	Morsetto	1
17	500951.5.980	Lucchetto	1
18	500951.5.513	Vite	1
19	507771.7.241	Decalcomania	1
	500204.7.171	Rosetta per lucchetto	1

Fig.	N.Ordinazione	Descrizione	Q.tà
20	210.416.00	Dado	1
21	305.132.00	Rosetta	1
22	014551.6.030	Avvisatore	1
23	501601.1.564	Rosetta	2
24	214.408.00	Rosetta	1
25	132.312.00	Vite	1
26	508411.0.144	Equip.contaKm. (Per i modelli con ruote in lega)	1
27	502130.7.381	Rinvio	1
28	000929.7.386	Trasmissione	1
29	508411.7.374	Piastrina	1
30	507931.7.382	Riduzione	1
31	506701.7.371	Conta Km.	1
		Particolari forniti a richiesta	
26	508381.0.144	Equip.contakm. (Per i modelli con ruote a raggi)	1
27	000912.7.381	Rinvio	1
28	000929.7.386	Trasmissione	1
29	508411.7.374	Piastrina	1
30	507931.7.382	Riduzione	1
31	506701.7.371	Conta km.	1

Le tavole dal 38 al 40 non sono state inserite

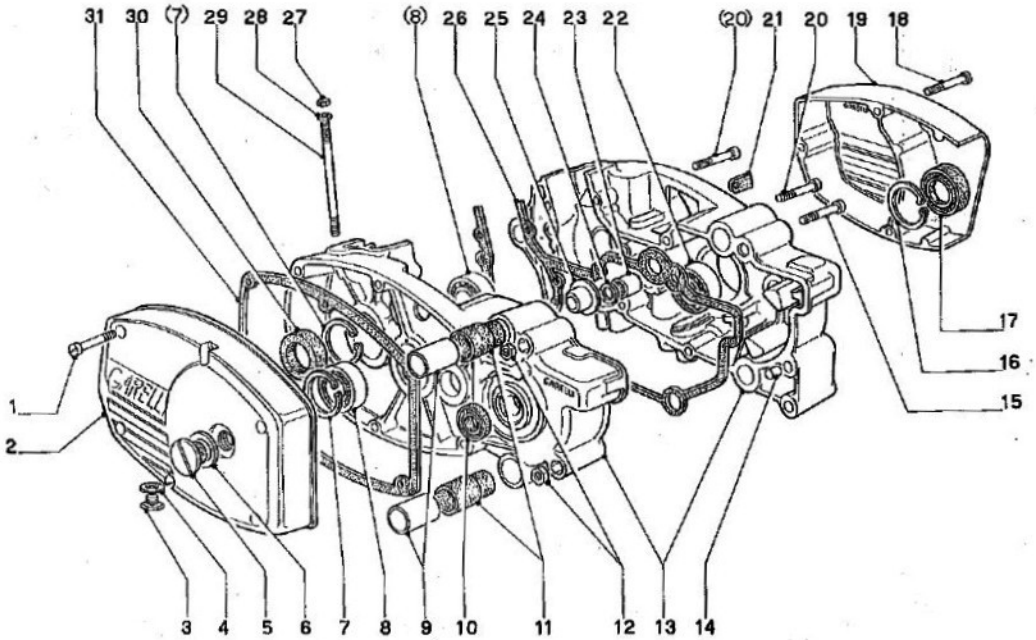

Fig.	N.Ordinazione	Descrizione	Q.tà	Fig.	N.Ordinazione	Descrizione	Q.tà
1	152.240.00	Vite	2	23	304.955.00	Astuccio a rullino	1
2	208604.1.131	Coperchio sinistro	1	24	214.825.00	Rosetta	1
3	000315.1.193	Tappo scarica olio	1	25	211001.1.237	Bussola	1
4	298.423.00	Guarnizione	1	26	213001.1.311	Guarnizione	1
5	203002.1.191	Tappo carica olio	1	27	210.044.00	Dado	4
6	298.210.00	Guarnizione	1	28	000319.3.516	Rosetta	4
7	000315.1.377	Anello di fermo	3	29	000351.3.486	Prigioniero	4
8	302.058.00	Cuscinetto	3	30	298.682.00	Anello ten.l.des.	1
9	203002.1.547	Distanziere	4	30	298.683.00	Anello ten.l.sin.	1
10	298.671.00	Guarniz. l.des. (3V)	1	31	211001.1.291	Guarnizione	1
10	298.378.00	Guarniz. l.des. (4V)	1	.	500201.5.211	Tappo ant.per carters	2
10	298.374.00	Guarnizione l.sin.	1				
11	203001.1.546	Bussola	4				
12	210.416.00	Dado	2				
13	213001.1.110	Carters acc. (3V)	1				
13	203004.1.110	Carters acc. (4V)	1				
14	000315.1.364	Spina di riferim.	2				
15	152.375.00	Vite	1				
16	274.030.00	Anello di fermo	1				
17	298.603.00	Anello di tenuta	1				
18	152.400.00	Vite carters e coperchi	10				
19	212001.1.132	Coperchio des.	1				
20	152.392.00	Vite	6				
21	200001.5.159	Bussola passacavi	1				
22	304.557.00	Cuscinetto	1				

CILINDRO - TESTA - ALBERO MOTORE

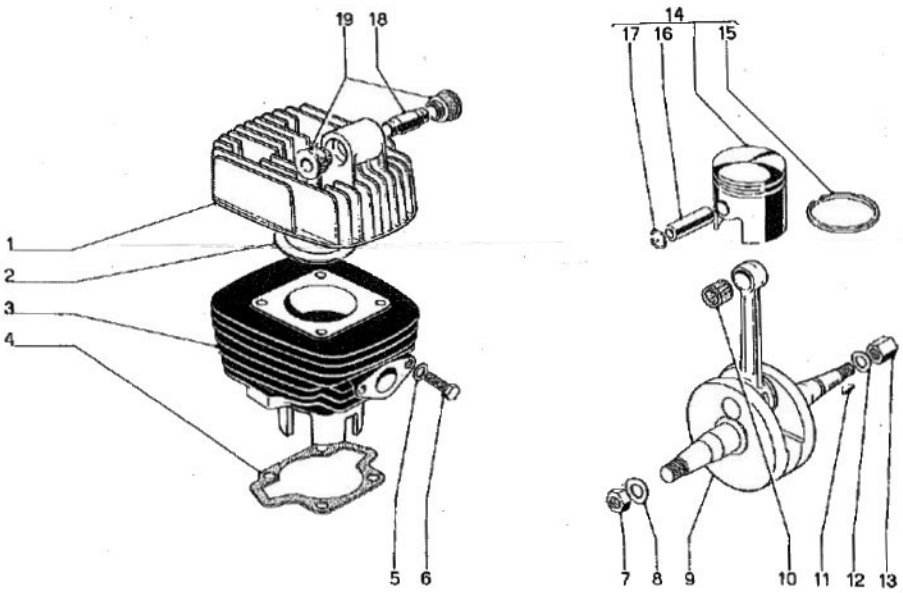

Fig.	N.Ordinazione	Descrizione	Q.tà
1	200001.3.131	Testa	1
2	200001.3.232	Guarnizione	1
3	215001.3.111	Cilindro	1
4	211001.3.231	Guarnizione	1
5	214.409.00	Rosetta	2
6	171.706.00	Vite	2
7	000315.2.917	Dado	1
8	000311.8.423	Rosetta	1
9	202001.2.100	Albero motore	1
10	304.957.00	Gabbia a rulli	1
11	271.018.00	Linguetta	1
12	000311.8.423	Rosetta	1
13	000315.8.446	Dado	1
14	200001.2.150	Pistone normale	1
14	200001.2.151	Pistone magg. 40,2	1
14	200001.2.152	Pistone magg. 40,4	1
14	200001.2.153	Pistone magg. 40,6	1
14	200001.2.154	Pistone magg. 40,8	1
15	307.021.00	Fascia elastica	2
15	308.027.00	Fascia elast. 40,2	2
15	308.028.00	Fascia elast. 40,4	2
15	308.029.00	Fascia elast. 40,6	2
15	308.030.00	Fascia elast. 40,8	2
16	000351.2.191	Spinotto	1
17	275.312.00	Anello di fermo	2
18	000912.1.157	Distanziere	1
19	000912.1.543	Bussola antiv.	2
.	202001.3.157	Anello per guaine	1

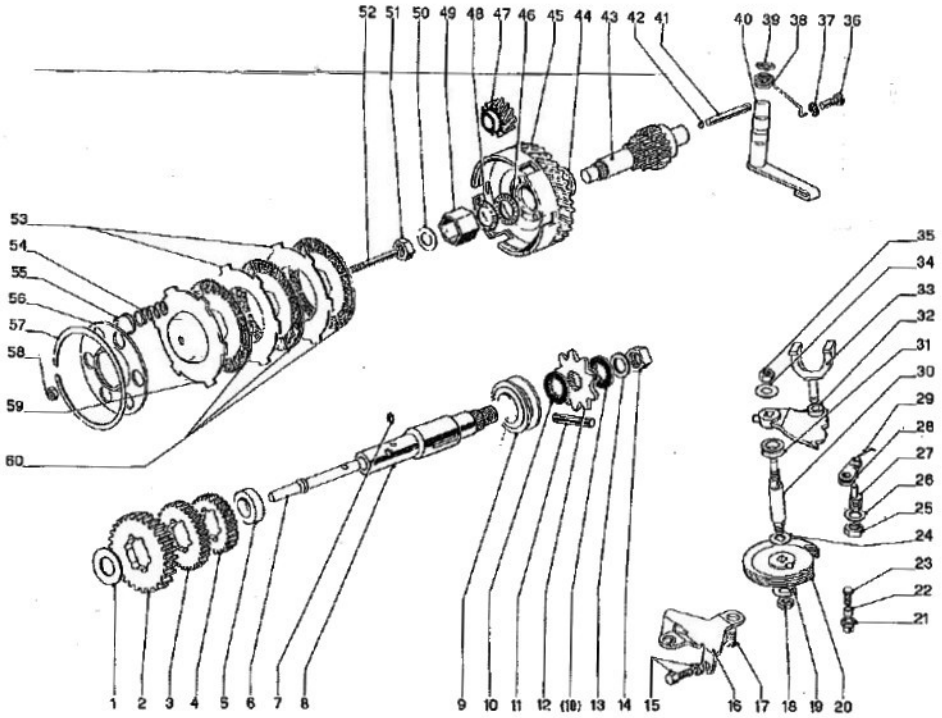

Fig.	N.Ordinazione	Descrizione	Q.tà	Fig.	N.Ordinazione	Descrizione	Q.tà
1	214.805.00	Rosetta	1	22	015574.7.175	Pastiglia	2
2	203001.7.283	Ingranaggio 1°	1	23	137.080.00	Vite	2
3	203001.7.284	Ingranaggio 2°	1	24	214.770.00	Rosetta	1
4	203001.7.285	Ingranaggio 3°	1	25	016315.7.593	Dado	1
5	- - - - - -	Non montanto	–	26	000311.8.423	Rosetta elastica	1
6	202001.7.289	Perno scorrevole	1	27	016315.7.356	Perno leva	1
7	203001.7.585	Piolo	7	28	202002.7.030	Leva con molla	1
8	213001.7.262	Albero secondario	1	29	202001.7.357	Molla per leva	1
9	203001.7.288	Manicotto	1	30	000374.7.353	Perno	1
10	203654.7.286	Distanziere	2	31	298.699.00	Guarnizione	1
11	203001.7.293	Spina di trascinam.	1	32	202001.7.352	Selettore	1
12	203601.7.287	Pignone Z 11	1	33	202302.7.351	Forcella com.cambio	1
13	213.672.00	Rosetta	1	34	214.410.00	Rosetta	1
14	200001.7.422	Dado	1	35	210.624.00	Dado	1
15	000561.4.515	Vite di registro	2	36	000376.7.194	Vite di tenuta	1
16	202303.7.389	Piastra	1	37	298.394.00	Guarnizione	1
17	176.620.00	Vite	2	38	203001.7.195	Molla di richiamo	1
18	210.624.00	Dado	1	39	298.738.00	Guarnizione	1
19	212.436.00	Rosetta	1	40	203001.7.061	Leva com.frizione	1
20	046374.7.359	Carrucola	1	41	203001.7.141	Asta comando friz.	1
21	012319.7.361	Morsetto	2	42	301.156.00	Sfera	1

FRIZIONE - CAMBIO 4V

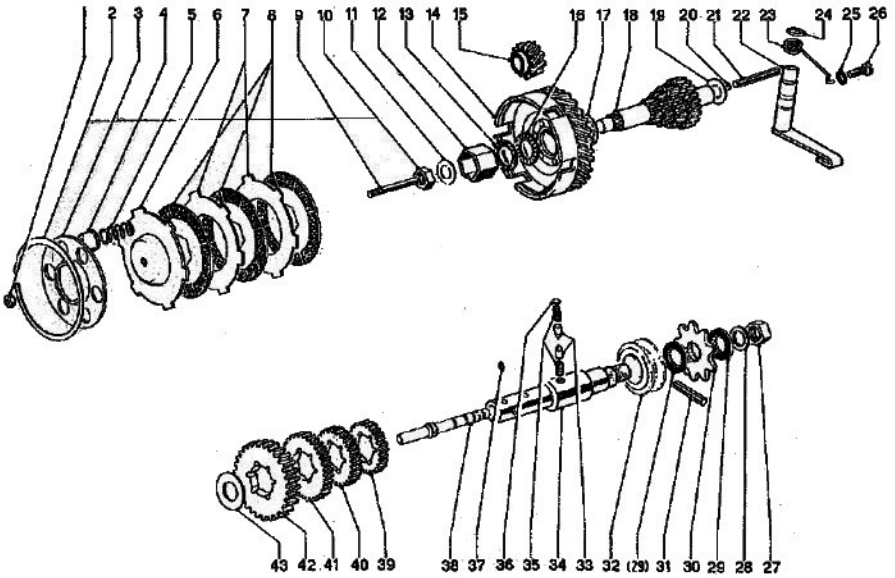

Fig.	N. Ordinazione	Descrizione	Q.tà
1	210.416.00	Dado	1
2	279.960.00	Anello di fermo	1
3	203001.7.133	Disco portamolle	1
4	203001.7.135	Scodellino	6
5	203001.7.136	Molla	6
6	203002.7.020	Disco frizione cpl.	1
7	203001.7.143	Disco conduttore	2
8	203001.7.021	Disco condotto	3
9	000315.7.139	Vite di registro	1
10	000315.7.586	Dado	1
11	1024357.7.587	Molla a tazza	1
12	213002.7.131	Mozzo frizione	1
13	214.851.00	Rosetta	1
14	213001.7.140	Ingranaggio condotto	1
15	213001.7.111	Ingranaggio conduttore	1
16	213002.7.160	Reggispinta	1
17	214.823.00	Rosetta	1
18	203002.7.080	Albero primario	1
19	- - - - - -	Non montato	-
20	301.156.00	Sfera	1
21	203001.7.141	Asta comando frizione	1
22	203001.7.061	Leva	1
23	203001.7.195	Molla	1
24	298.738.00	Guarnizione	1

Fig.	N. Ordinazione	Descrizione	Q.tà
25	298.394.00	Guarnizione	1
26	000376.7.194	Vite	1
27	200001.7.422	Dado	1
28	213.672.00	Rosetta	1
29	203654.7.286	Distanziere	2
30	203651.7.287	Pignone Z 10	1
31	203001.7.293	Spina di trascinam.	1
32	203001.7.288	Manicotto	1
33	203001.7.363	Puntale di posizion.	2
34	203001.7.262	Albero secondario	1
35	203001.7.357	Molla	2
36	216.508.00	Tappo	2
37	203001.7.585	Piolo	9
38	203001.7.289	Perno scorrevole	1
39	203001.7.321	Ingranaggio 4°	1
40	203001.7.285	Ingranaggio 3°	1
41	203001.7.284	Ingranaggio 2°	1
42	203001.7.283	Ingranaggio 1°	1
43	214.805.00	Rosetta	1

AVVIAMENTO - SELETTORE 4V

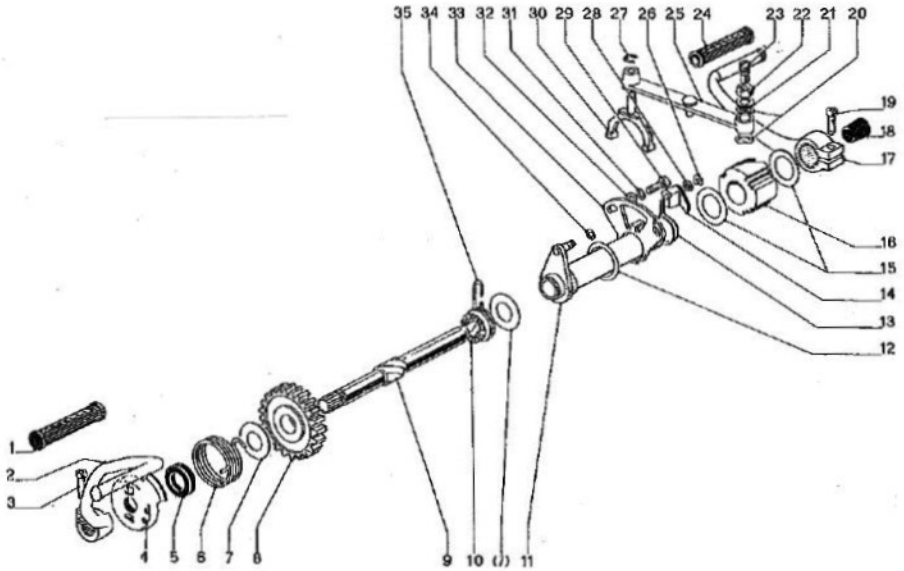

Fig.	N. Ordinazione	Descrizione	Q.tà	Fig.	N. Ordinazione	Descrizione	Q.tà
1	202304.7.449	Rivestimento	1	22	000357.2.917	Dado	1
2	202304.7.432	Pedivella avv.	1	23	203002.7.356	Perno	1
3	171.707.00	Vite	1	24	022319.7.981	Rivestimento	1
4	203002.7.445	Trascinatore	1	25	203001.7.060	Leva com.cambio	1
5	203001.7.458	Bussola	1	26	275.408.00	Anello di fermo	1
6	203001.7.447	Molla	1	27	275.407.00	Anello di fermo	1
7	200001.7.187	Rosetta	2	28	214.850.00	Rosetta	1
8	203001.7.421	Pignone avviamento	1	29	170.611.00	Vite	2
9	203001.7.427	Perno avviamento	1	30	203001.7.351	Forcellino	1
10	203001.7.441	Innesto a denti	1	31	214.408.00	Rosetta	2
11	203002.7.940	Supporto ancora cpl.	1	32	212.016.00	Rosetta	2
12	214.818.00	Rosetta	1	33	203002.7.961	Supporto gruppo pos.	1
13	203002.7.967	Molla	1	34	- - - - - -	Non montanto	-
14	203002.7.964	Ancora	1	35	200001.7.444	Molla	1
15	214.819.00	Rosetta	1	.	502151.7.618	Tubetto di protez.	1
(15)	214.805.00	Rosetta	1				
16	203001.7.969	Tamburo	1				
17	203002.7.968	Pedale com.cambio	1				
18	203001.7.631	Tappo	1				
19	170.620.00	Vite	1			. non illustrato	
20	214.838.00	Rosetta	1				
21	298.423.00	Guarnizione	1				

CARBURATORE

S. H. A. 12/12

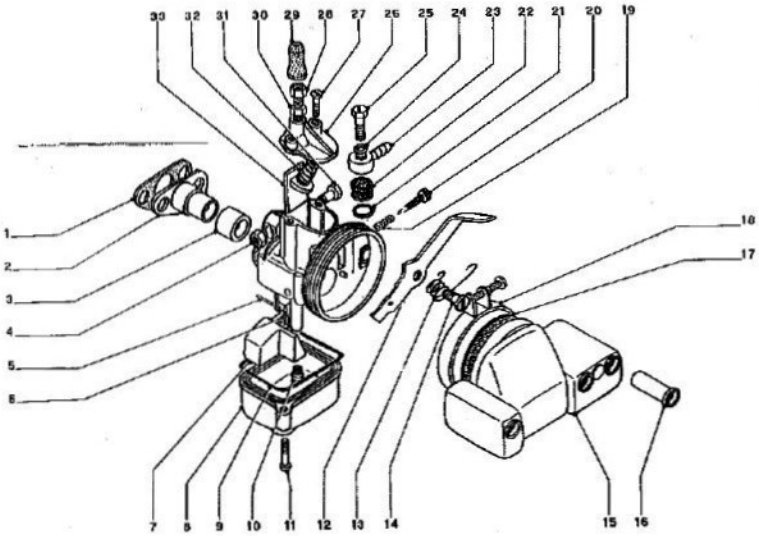

Fig.	N.Ordinazione	Descrizione	Q.tà	Fig.	N.Ordinazione	Descrizione	Q.tà
.	845.000.00	Carburatore completo	1	19	815.460.00	Molla	1
1	215001.3.322	Guarnizione	1	20	837.326.00	Vite reg. valvola gas	1
2	215001.3.321	Tubo di aspirazione	1	21	845.432.00	Guarnizione	1
3	845.371.00	Riduzione isolante	1	22	845.435.00	Filtro benzina	1
4	837.369.00	Dado	1	23	845.406.00	Pipetta benzina	1
5	837.332.00	Perno	1	24	831.333.000	Guarnizione	1
6	830.464.00	Spillo	1	25	815.470.00	Vite	1
7	845.323.01	Galleggiante	1	26	845.305.00	Coperchio valvola	1
8	845.329.00	Vaschetta	1	27	811.318.00	Vite	2
9	837.881.00	Guarnizione	1	28	845.104.00	Vite di registro	1
10	813.313.50	Getto 50	1	29	802.453.00	Cappuccio	1
11	837.308.00	Vite	2	30	802.691.00	Dado	1
12	845.439.20	Valvola aria	1	31	845.368.00	Vite	1
13	845.428.00	Molla	1	32	845.324.00	Molla	1
14	845.427.00	Vite	1	33	845.424.02	Valvola gas	1
15	215001.5.140	Cuffia nuda	1				
16	845.618.00	Tubetto d'aspiraz.	3				
17	845.603.00	Elemento filtrante	1				
18	845.628.00	Fascetta	1				

ACCENSIONE BOSCH

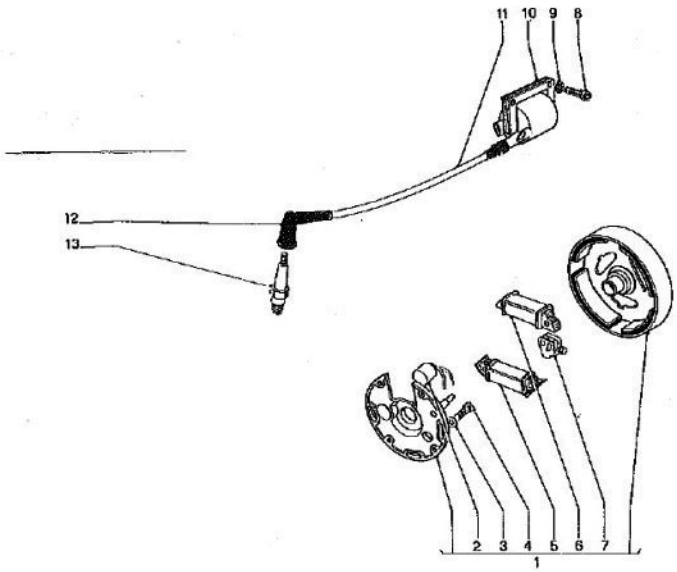

Fig.	N.Ordinazione	Descrizione	Q.tà	Fig.	N.Ordinazione	Descrizione	Q.tà
1	201004.8.200	Volano completo	1				
2	201001.8.040	Condensatore	1				
3	213.828.00	Rosetta	2				
4	152.424.00	Vite	2				
5	201001.8.900	Bobina B.T.	1				
6	201004.8.130	Bobina aliment.	1				
7	201004.0.223	Coppia contatti	1				
8	128.100.00	Vite	2				
9	305.129.00	Rosetta	2				
10	207301.8.100	Bobina esterna	1				
11	503952.5.151	Cavo candela	1				
12	046374.5.010	Cappellotto candela	1				
13	306.102.00	Candela	1				
.	500204.6.450	Guaina protez. fili	1				
		non illustrati					

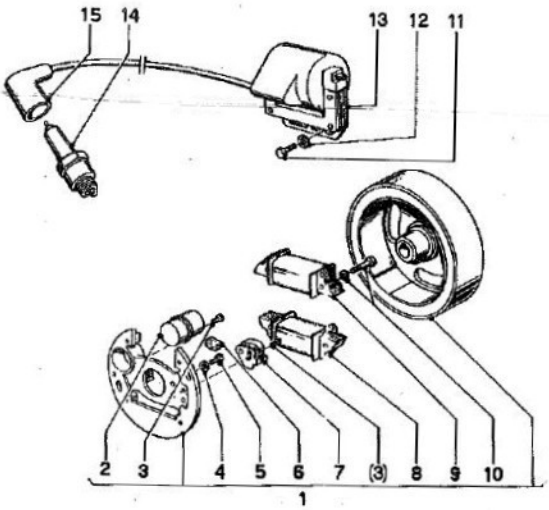

Fig.	N.Ordinazione	Descrizione	Q.tà	Fig.	N.Ordinazione	Descrizione	Q.tà
1	202302.8.200	Volano completo	1				
2	000374.8.040	Condensatore	1				
3	205003.8.451	Vite condens. e rutt.	2				
4	213.828.00	Rosetta	3				
5	152.424.00	Vite	3				
6	205003.8.213	Feltro	1				
7	201056.0.223	Coppia contatti	1				
8	202302.8.900	Bobina B.T.	1				
9	202302.8.130	Bobina	1				
10	205060.8.448	Vite con rosetta	4				
11	132.252.00	Vite	2				
12	305.129.00	Rosetta	2				
13	202302.8.100	Bobina esterna	1				
14	306.102.00	Candela	1				
15	046374.5.010	Cappellotto candela	1				
.	200001.1.163	Distanziere	1				
.	500204.6.450	Guaina prot. cavi	1				
		. non illustrati					

ACCENSIONE DUCATI

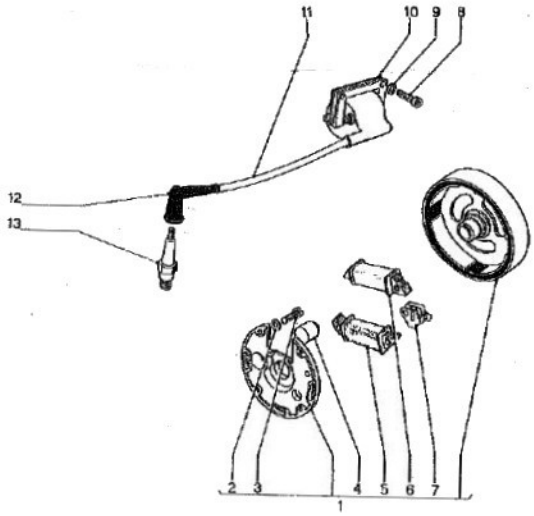

Fig.	N.Ordinazione	Descrizione	Q.tà	Fig.	N.Ordinazione	Descrizione	Q.tà
1	203801.8.200	Volano cpl.	1				
2	213.828.00	Rosetta	3				
3	152.424.00	Vite	3				
4	208551.8.980	Condensatore	1				
5	208551.8.160	Bobina aliment.	1				
6	208551.8.290	Bobina luce	1				
7	203601.0.224	Coppia contatti	1				
8	132.252.00	Vite	2				
9	305.129.00	Rosetta	2				
10	203601.8.101	Bobina A.T.	1				
11	503952.5.151	Cavo candela	1				
12	046374.5.010	Cappellotto candela	1				
3	305.102.00	Candela	1				
.	200001.1.163	Distanziere volano	1				
.	500204.6.450	Guaina prot. fili	1				
		. non illustrati				Le tavole dal n. 51 al n. 60 non sono state inserite	

TELAIO VIP 1VN - VIP 2VN

TELAIO VIP 3VN VIP 4VN