gruppo industriale **agrati-GARELLI** monticello br. (como) - italy

CICLOMOTORE
Frizione automatica monomarcia

Frizione automatica
a due marce automatiche

CYCLOMOTEUR
Embrayage automatique
monovitesse

Embrayage automatique
double vitesse

MO-PED
Single speed
automatic clutch

Automatic clutch
two speed automatic

GARELLI 50 cc

KATIA "MK"
KATIA MATIC K 2V

-GB-

catalogue pièces détachées
spare parts catalogue

catalogo parti di ricambio

KATIA MK : FROM FRAME n. VL 00101 - FROM ENGINE n. F 383422
KATIA MATIC K 2V : FROM FRAME n. WM 00101 - FROM ENGINE n. H 044800

CI RISERVIAMO IL DIRITTO A MODIFICAZIONI COSTRUTTIVE E VARIAZIONI DI PREZZO.

LE ILLUSTRAZIONI NON SONO LEGATE ALLA ESECUZIONE DEGLI ARTICOLI

NON SI RISPONDE DI EVENTUALI ERRORI DI STAMPA.

NELLE RICHIESTE SPECIFICARE SEMPRE IL COLORE DELLE PARTI VERNICIATE

EVENTUALI NUMERI DELLA FIGURA NON INDICATI NELLA DESCRIZIONE SI RIFERISCONO A PARTICOLARI NON FORNITI COME RICAMBI.

NOUS NOUS RESERVONS LE DROIT DE MODIFIER PRIX ET PIECES SANS AVISER D'AVANCE.

LES ILLUSTRATIONS DE CE CATALOGUE NE SONT DESTINEES QUE A L'IDENTIFICATION ET NE SONT PAS SOIGNEES DANS LES DETAILS.

NOUS REGRETTONS DE NE PAS POUVOIR ETRE RESPONSABLES D'EVENTUELLES ERREURS D'IMPRESSION.

DANS LES COMMANDES INDIQUER TOUIOURS LA COULEUR DES PIECES VERNISSÉES

WE RESERVE THE RIGTH TO MAKE ALTERATIONS AND ADDITIONS TO PARTS AND PRICES WITHOUT PRIOR NOTICE.

THE ILLUSTRATIONS IN THIS CATALOGUE ARE FOR IDENTIFICATION PURPOSES ONLY AND ARE NOT ACCURATE IN DETAIL.

WE REGRET WE CANNOT BE HELD RESPONSIBLE FOR PRINTING ERRORS

PLEASE STATE ALWAYS THE PAINTED PARTS COLOUR WHEN REQUIRED ITEMS

LEGENDA : MK = KATIA MK

K2V = KATIA MATIC K2V

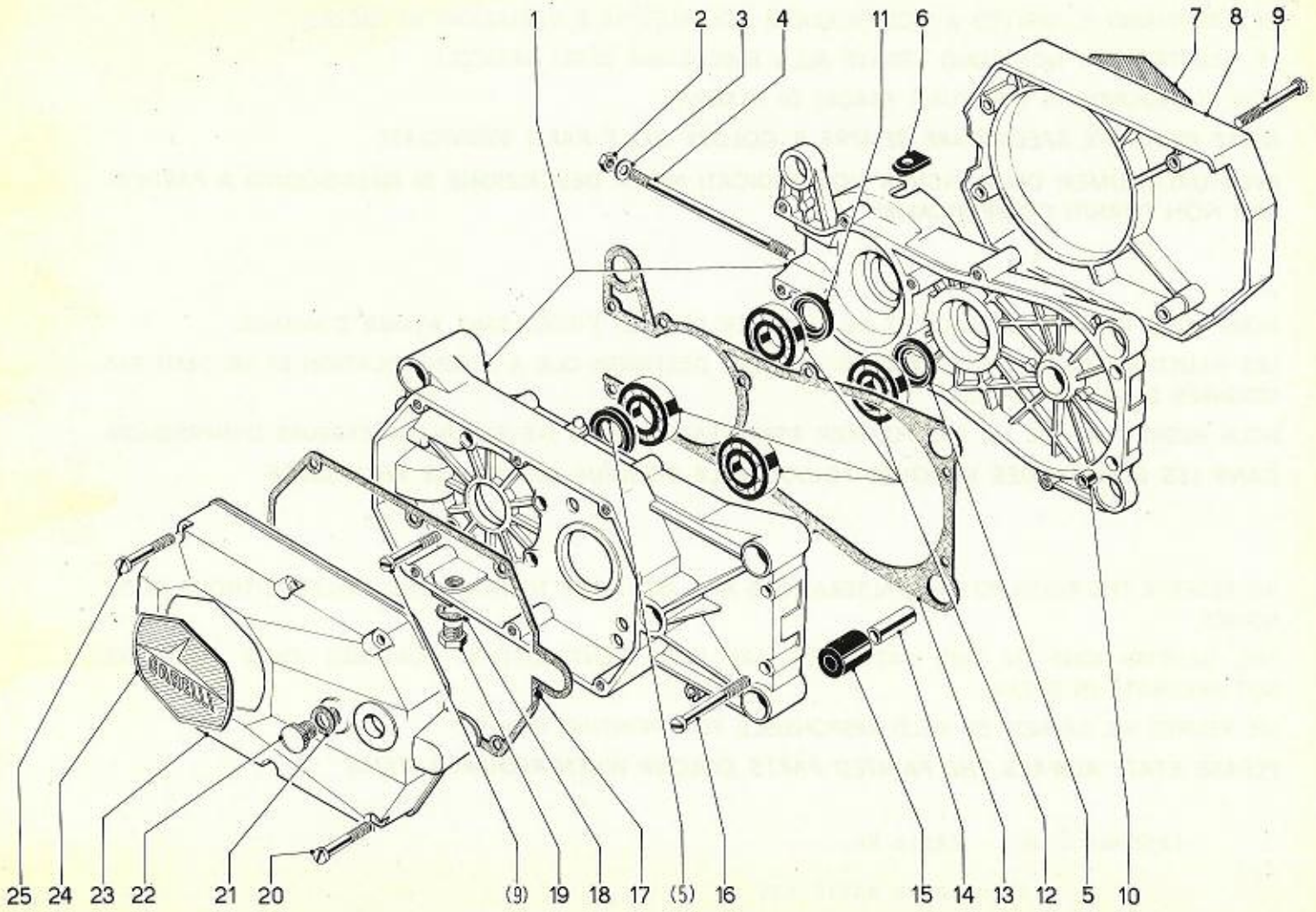
1
2
3
4
11
6
7
8
9
25
24
23
22
21
20
(9)
19
18
17
(5)
16
15
14
13
12
5
10

N. fig N. draw	Numero di ordinazione Part. Number	Descrizione	Description	Description	Quan tà Quan.ty
1	205012.1.110	carters accoppiati		crankcase ass.	1
2	210.044.00	dado		nut	4
3	000319.3.516	rosetta		washer	4
4	205001.3.486	prigioniero		stud bolt	4
5	298.678.00	anello di tenuta		ring seal	2
6	205013.5.159	bussola passacavi		grommet	1
7	203602.1.462	targhetta destra		r.side decal	1
8	205012.1.132	coperchio destro		r.side cover	1
9	152.396.00	vite		screw	10
10	000315.1.364	spina		dowel pin	2
11	298.681.00	anello di tenuta		ring seal	1
12	302.058.00	cuscinetto		bearing	4
13	205002.1.311	guarnizione		gasket	1
14	203002.1.544	distanziere		spacer	6
15	205011.1.543	bussola		bush	6
16	152.412.00	vite		screw	4
17	207301.1.291	guarnizione		gasket	1

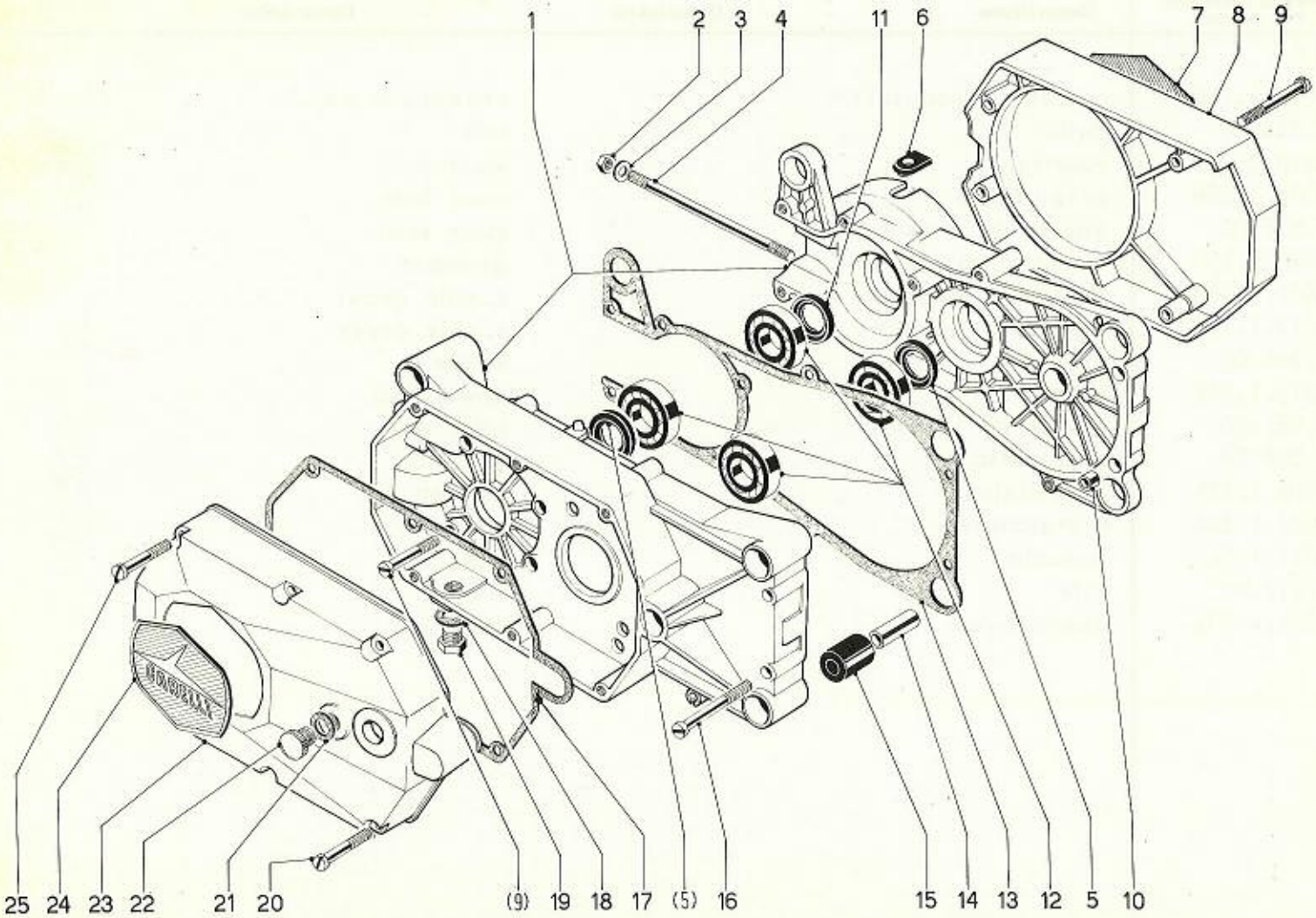
1
2
3
4
11
6
7
8
9
25
24
23
22
21
20
(9)
19
18
17
(5)
16
15
14
13
12
5
10

N. fig N. draw	Numero di ordinazione Part. Number	Descrizione	Description	Description		Quan tà Quan.ty
18	298.168.00	guarnizione		gasket		1
19	205001.1.193	tappo scarica olio		oil drain plug		1
20	152.412.00	vite		screw	(K2V)	4
20	152.392.00	vite		screw	(MK)	4
21	298.424.00	guarnizione		gasket		1
22	205001.1.191	tappo carica olio		oil filler plug		1
23	205016.1.131	coperchio sinistro		l.side cover	(MK)	1
23	207305.1.131	coperchio sinistro		l.side cover	(K2V)	1
24	203602.1.463	targhetta sinistra		l.side decal		1
25	152.412.00	vite		screw	(K2V)	2
25	152.392.00	vite		screw	(MK)	2
.	200001.1.195	valvola sfiato		breather		1
.	205016.1.485	tappo chiusura foro		cap		1

.non illustrati .not illustrated

Legenda: MK = Katia MK
K2V = Katia Matic K 2V

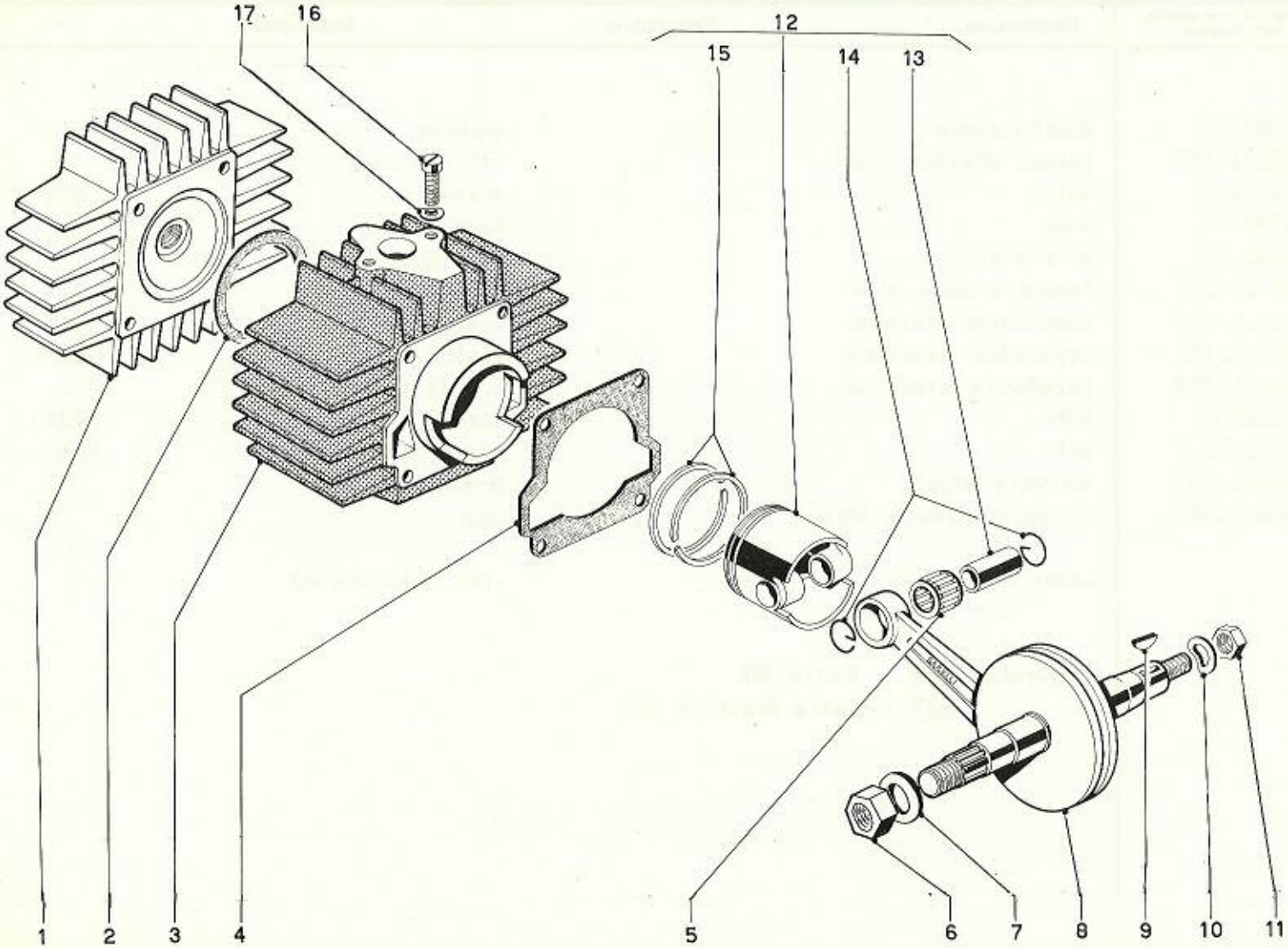
17
16
12
15
14
13
1
2
3
4
5
6
7
8
9
10
11

CILINDRO - TESTA
ALBERO MOTORE

CYLINDER - HEAD
CRANKSHAFT

TAV. 2
SECT.

N. fig N. draw	Numero di ordinazione Part. Number	Descrizione	Description	Description		Quan tà Quan.ty
1	205003.3.131	testa		Head		1
2	205078.3.232	guarnizione		gasket		1
3	205003.3.111	cilindro		cylinder		1
4	205002.3.231	guarnizione		gasket		1
5	304.957.00	gabbia a rulli		roller cage		1
6	205010.7.441	dado		nut		1
7	214.756.00	rosetta		washer		1
8	205002.2.100	albero motore		crankshaft	(MK)	1
8	207302.2.100	albero motore		crankshaft	(K2V)	1
9	273.511.00	linguetta		woodruff key		1
10	000311.8.423	rosetta		washer		1
11	205011.8.446	dado		nut		1
12	205053.2.150	pistone 40,0		normal piston		1
12	205053.2.151	pistone 40,2		oversized piston		1
12	205053.2.152	pistone 40,4		oversized piston		1
12	205053.2.153	pistone 40,6		oversized piston		1
12	205053.2.154	pistone 40,8		oversized piston		1
13	000351.2.191	spinotto		gudgeon pin		1
14	275.312.00	anello di fermo		circlip		2
15	307.021.00	fascia elastica 40,0		piston ring		2
15	308.027.00	fascia elastica 40,2		overs.piston ring		2
15	308.028.00	fascia elastica 40,4		overs.piston ring		2
15	308.029.00	fascia elastica 40,6		overs.piston ring		2
15	308.030.00	fascia elastica 40,8		overs.piston ring		2
16	132.319.00	vite		screw		2
17	214.408.00	rosetta		washer		2

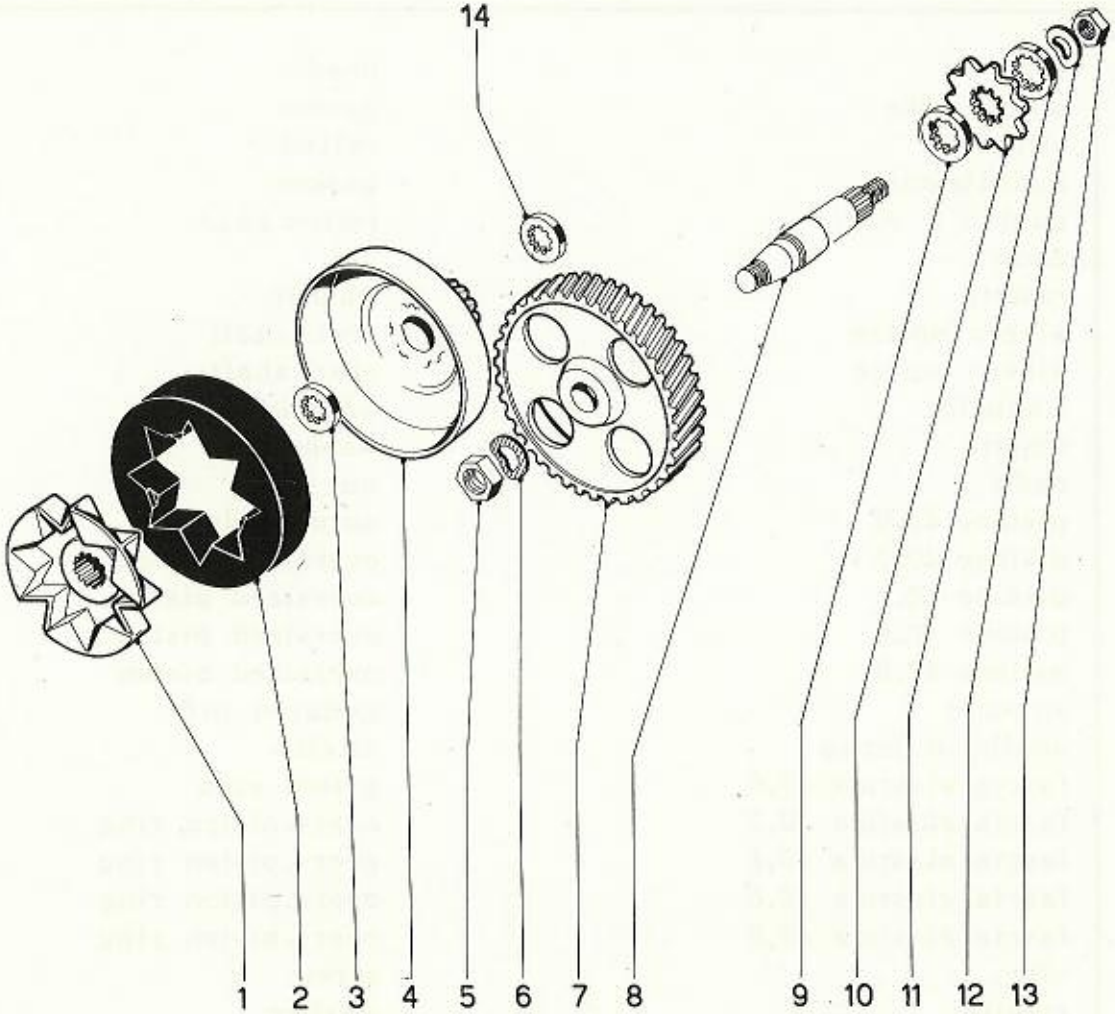
14
1
2
3
4
5
6
7
8
9
10
11
12
13

FRIZIONE (MK) | CLUTCH (MK) | TAV. SECT. 3

N. fig N. draw	Numero di ordinazione Part. Number	Descrizione	Description	Description	Quan tà Quan.ty
1	205010.7.814	mozzo frizione		clutch hub	1
2	205010.7.153	corpo el. frizione		clutch rubber body	1
3	205001.7.122	rosetta		washer	1
4	205002.7.016	ingranaggio condutt.		driven gear	1
5	000315.7.586	dado		nut	1
6	024357.7.587	molla a tazza		spring	1
7	205004.7.112	ingranaggio condotto		diving gear	1
8	205012.7.261	albero primario		main shaft	1
9	000357.7.122	rosetta		washer	1
10	205001.7.287	pignone Z 10		sprocket	1
11	000357.7.122	rosetta		washer	1
12	024357.7.587	molla a tazza		spring	1
13	000315.7.586	dado		nut	1
14	205003.7.122	rosetta		washer	1

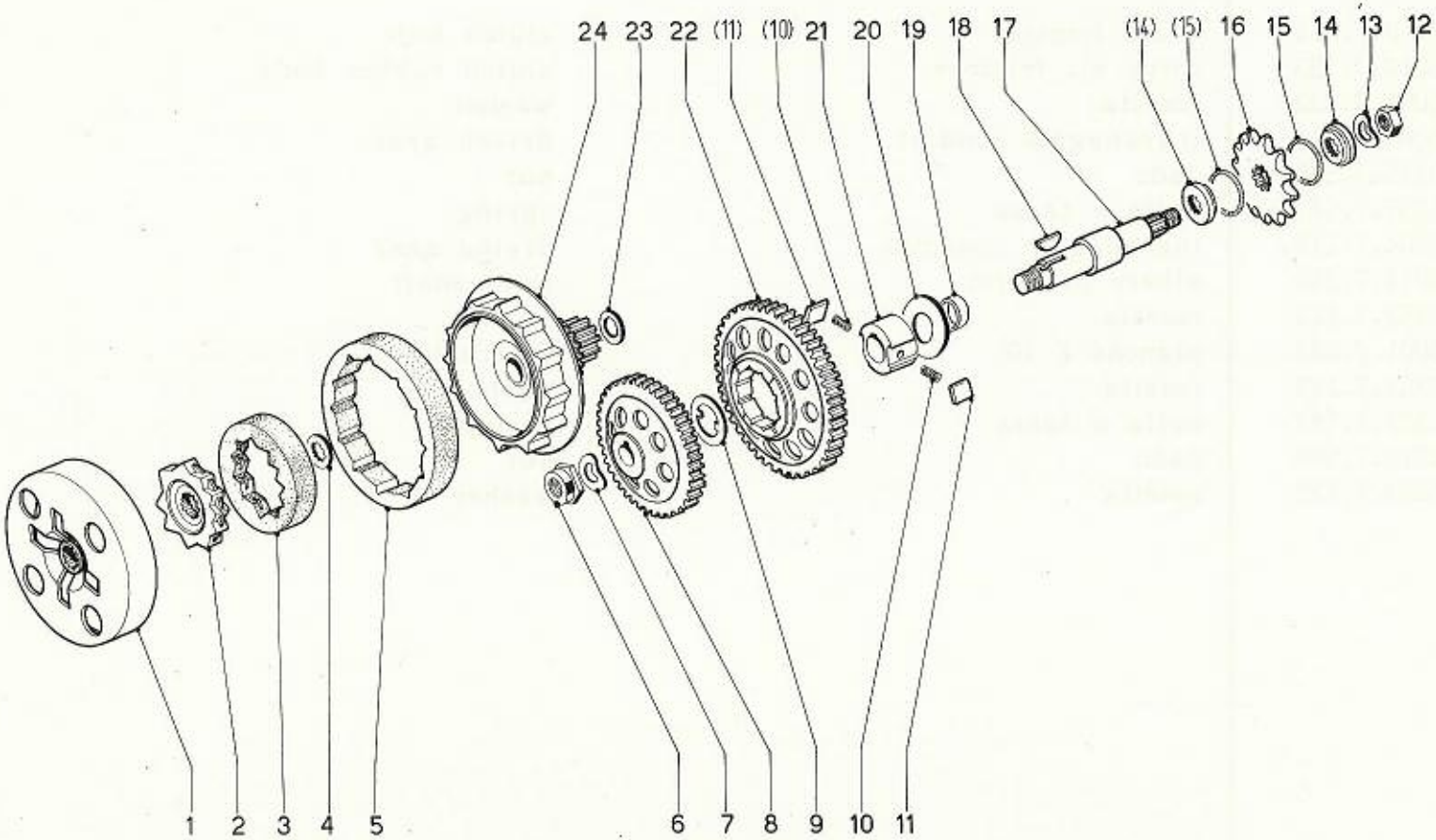
24 23 22 (11) (10) 21 20 19 18 17
(14) (15) 16 15 14 13 12
1 2 3 4 5
6 7 8 9 10 11

FRIZIONE (K2V) | CLUTCH (K2V) | TAV. SECT. 4

N. fig N. draw	Numero di ordinazione Part. Number	Descrizione	Description	Description	Quan.tà Quan.ty
1	201001.7.028	tamburo 2° velocità		2° speed drum	1
2	024357.7.814	mozzo frizione		clutch hub	1
3	000357.7.153	corpo el.frizione 1°		elastic body 1°	1
4	000357.7.122	rosetta		washer	1
5	000357.7.158	corpo el.frizione 2°		elastic body 2°	1
6	207303.7.586	dado		nut	1
7	207303.7.587	disco elastico		elastic disc	1
8	207302.7.125	ingranaggio cond. 2°		gear 2°	1
9	214.817.00	rosetta		washer	1
10	000357.7.196	molla		spring	2
11	000357.7.185	nottolino		ratchet	2
12	000315.7.586	dado		nut	1
13	024357.7.587	molla a tazza		washer	1
14	207001.7.122	rosetta		washer	2
15	298.749.00	anello		ring	2
16	205001.7.287	pignone Z. 10		sprocket	1
17	207302.7.261	albero primario		primary shaft	1
18	271.036.00	linguetta		key	1
19	207303.7.311	distanziere		spacer	1
20	214.853.00	rosetta		washer	1
21	207302.7.131	corpo ruota libera		free wheel body	1
22	207302.7.018	ingranaggio cond. 1°		gear 1°	1
23	205002.7.122	rosetta		drive gear set	1
24	207302.7.016	ingranaggio condutt.		drive gear set	1

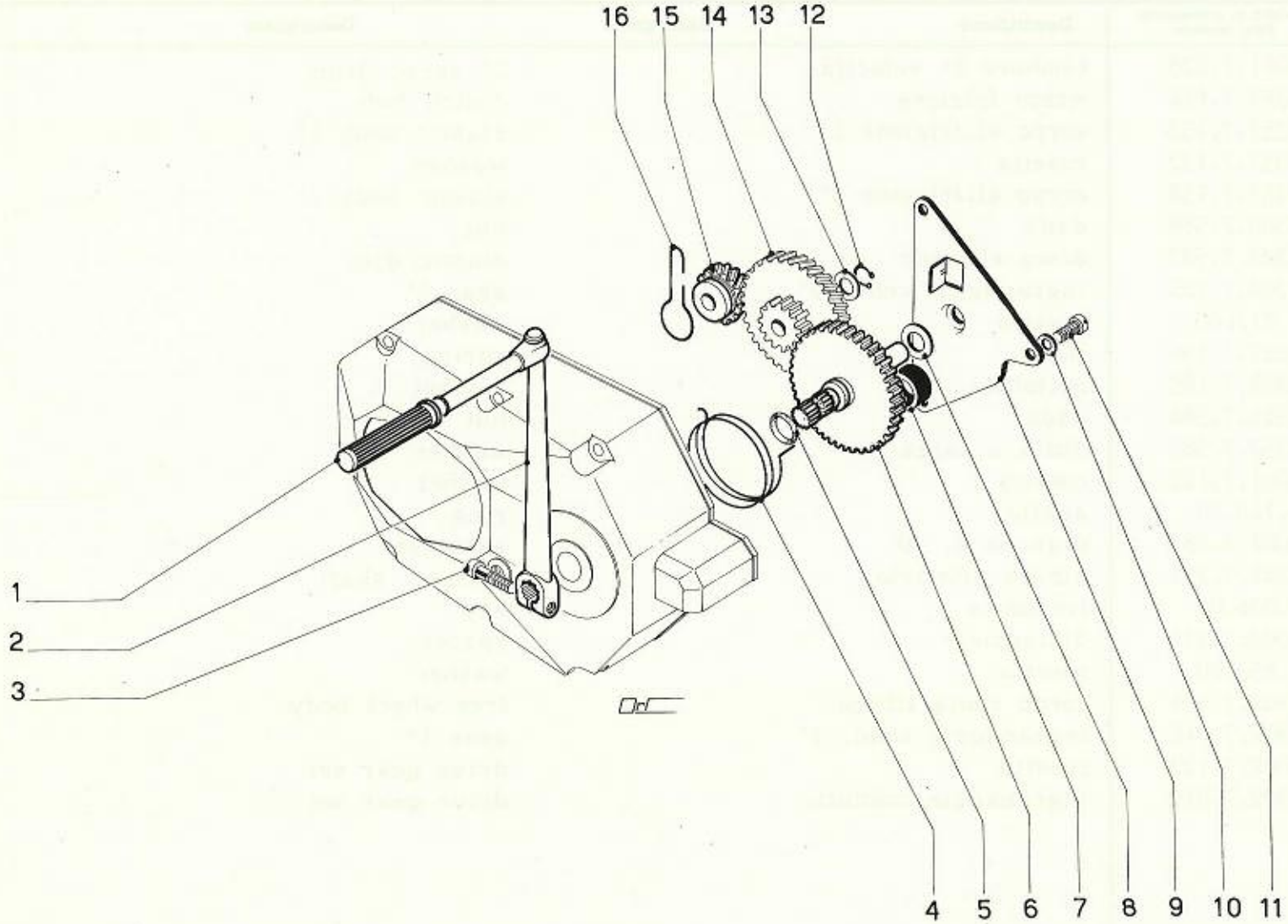
16
15
14
13
12
1
2
3
4
5
6
7
8
9
10
11

N. fig N. draw	Numero di ordinazione Part. Number	Descrizione	Description	Description	Quan tà Quan.ty
1	205016.7.449	rivestimento		cover rubber	1
2	205016.7.432	pedivella avviamento		kickstarter pedal	1
3	171.707.00	vite		screw	1
4	207302.7.447	molla richiamo ped.		spring	1
5	298.746.00	anello di tenuta		ring seal	1
6	205016.7.420	perno avviamento cpl.		pivot pin	1
7	205016.7.448	tampone		cap	1
8	000361.2.117	rosetta rasamento		washer	1
9	205016.7.499	supporto perno avv.		bracket	1
10	305.044.00	rosetta		washer	3
11	171.731.00	vite		screw	3
12	274.306.00	anello di fermo		circlip	1
13	214.849.00	rosetta		washer	1
14	207302.7.530	gruppo ingranaggio avv.		set gear	1
15	205010.7.421	pignone avviamento		starting sprocket	1
16	201351.7.444	molla		spring	1

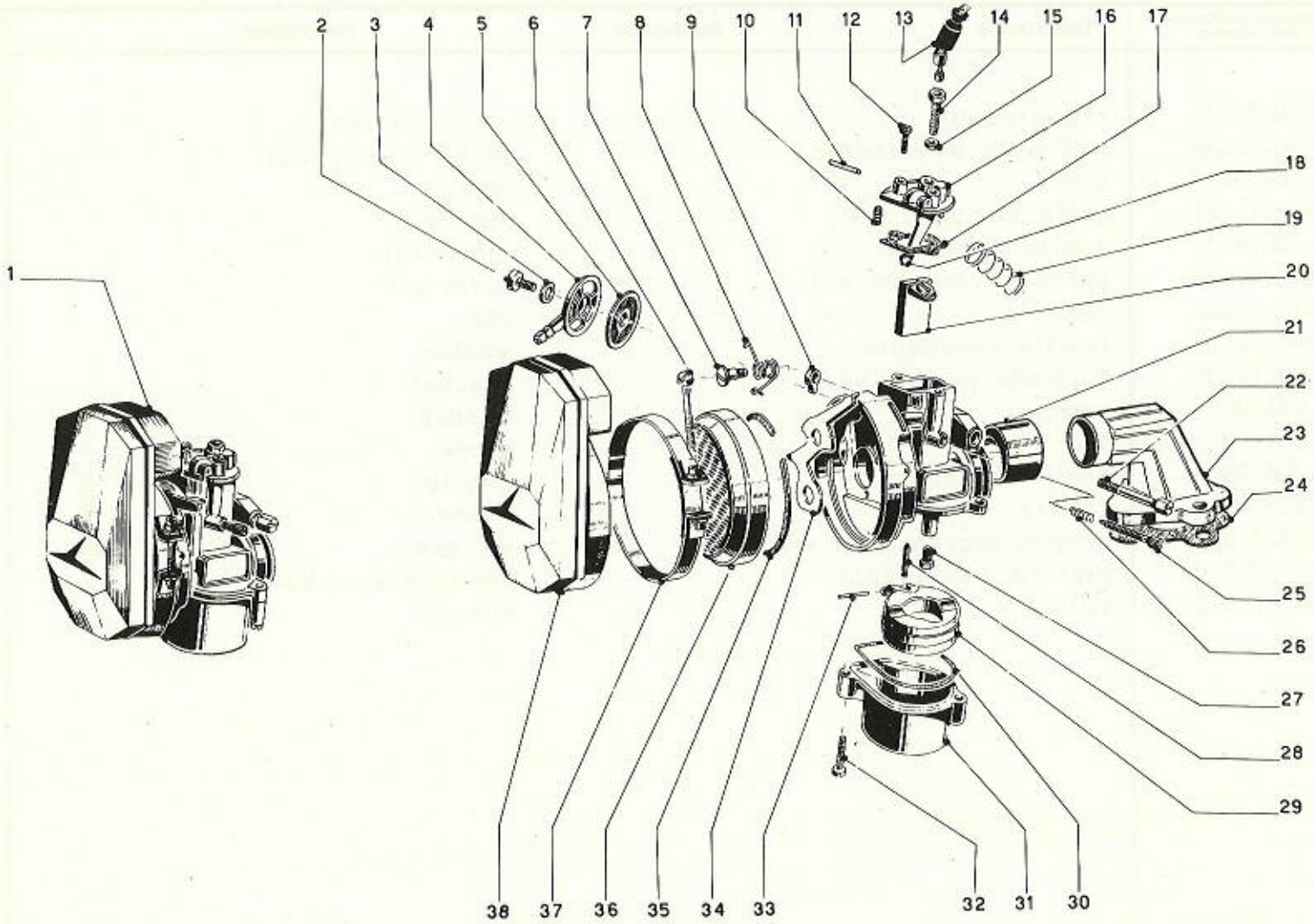
1
2
3
4
5
6
7
8
9
10
11
12
13
14
15
16
17
18
19
20
21
22
23
24
25
26
27
28
29
30
31
32
33
34
35
36
37
38

N. fig N. draw	Numero di ordinazione Part. Number	Descrizione	Description	Description	Quan tà Quan.ty
1	837.034.00	carburatore		carburettor	1
2	837.470.00	vite		screw	1
3	815.431.00	guarnzione		gasket	1
4	837.406.00	pipetta		banjo union	1
5	837.435.00	filtro benzina		filter	1
6	817.629.00	vite		screw	1
7	837.427.00	perno		shaft	1
8	837.428.00	molla		spring	1
9	837.369.00	piastrina		plate	1
10	837.051.00	molla		spring	1
11	837.440.00	perno		shaft	1
12	811.318.00	vite		screw	2
13	802.453.00	cappuccio		protection	1
14	802.104.00	vite tendifilo		screw	1
15	802.691.00	dado		nut	1
16	837.305.00	coperchio valvola		cover	1
17	837.412.00	guarnizione		gasket	1
18	837.429.00	leva dispos. avviamento		lever	1
19	837.324.00	molla		spring	1
20	837.424.02	valvola gas		throttle slide	1

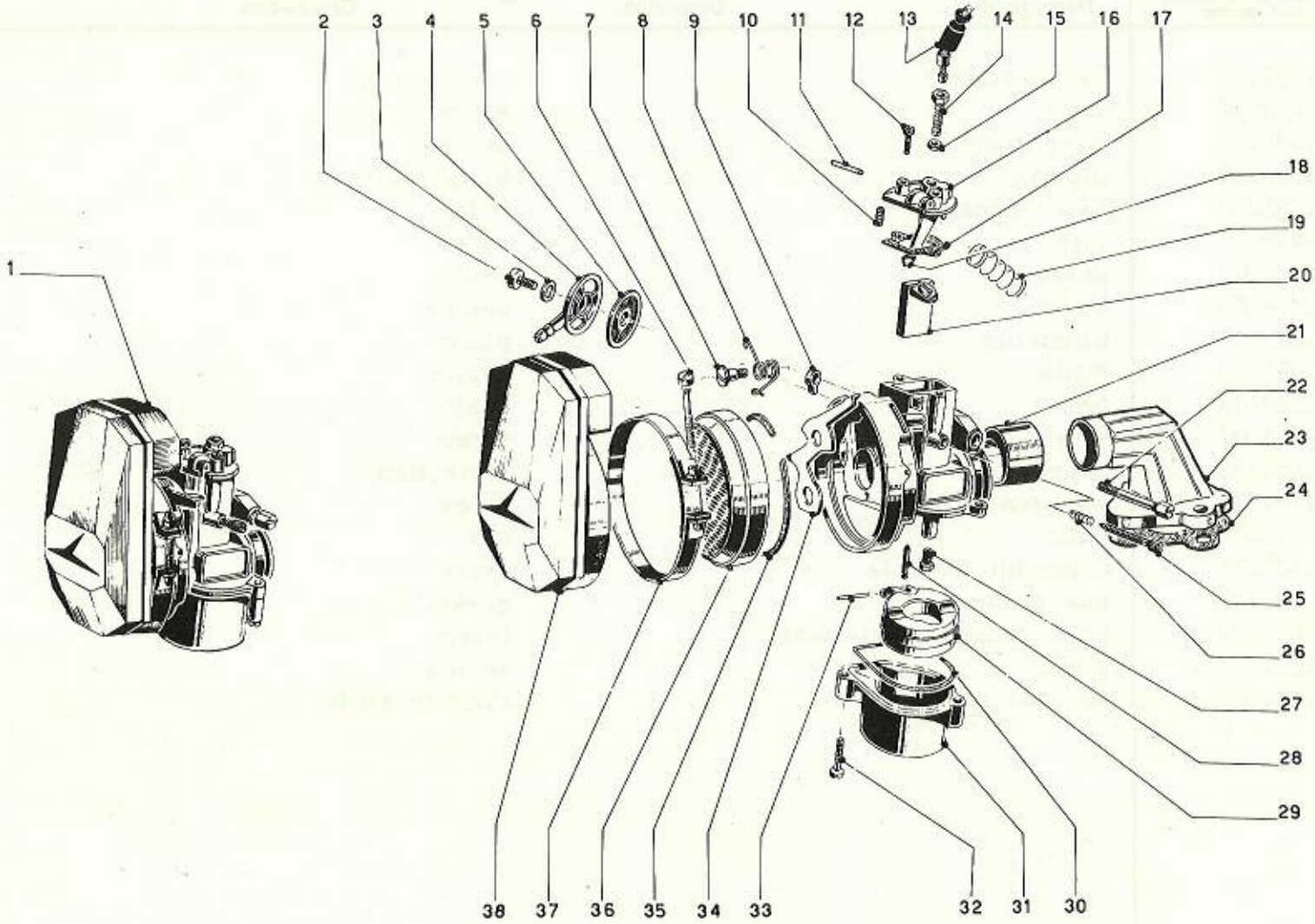
1
2
3
4
5
6
7
8
9
10
11
12
13
14
15
16
17
18
19
20
21
22
23
24
25
26
27
28
29
30
31
32
33
34
35
36
37
38

N. fig N. draw	Numero di ordinazione Part. Number	Descrizione	Description	Description	Quan tà Quan.ty
21	837.371.00	riduzione isolante		rudecer sleeve	1
22	837.368.00	vite		screw	1
23	205002.3.321	tubo aspirazione		flanged stud-ind.	1
24	205001.3.322	guarnizione		gasket	1
25	837.326.00	vite valvola min.		screw	1
26	815.460.00	molla		spring	1
27	813.313.52	getto da 52		jet	1
28	830.464.00	spillo		taper needle	1
29	837.323.00	galleggiante		float	1
30	837.881.00	guarnizione		gasket	1
31	837.329.00	vaschetta		float chamber	1
32	837.308.00	vite		screw	2
33	837.332.00	perno		shaft	1
34	837.439.40	valvola aria		air slide	1
35	837.608.00	guarnizione		gasket	1
36	837.603.00	elemento filtrante		filter	1
37	817.628.00	fascetta		clamp	1
38	205013.5.140	cuffia epurazione nudo		intake cover	1
.	837.617.00	tubetto d'aspirazione		suction pipe	2

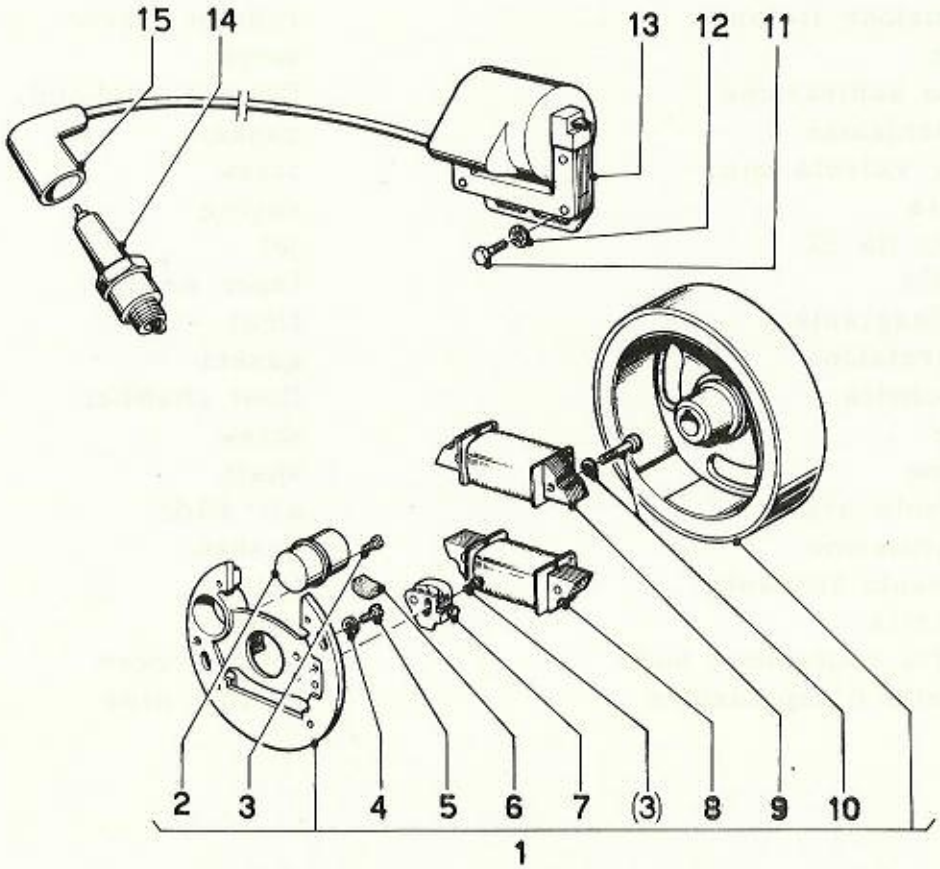
15
14
13
12
11
2
3
4
5
6
7
(3)
8
9
10
1

N. fig N. draw	Numero di ordinazione Part. Number	Descrizione	Description	Description	Quan.tà Quan.ty
1	205060.8.200	volano completo		flywheel	1
2	000374.8.040	condensatore		condensator	1
3	205003.8.451	vite condens. e ruttore		screw	2
4	213.828.00	rosetta		washer	2
5	152.424.00	vite		screw	2
6	205003.8.213	feltro		oil wick	1
7	205003.0.223	coppia contatti		contact breaker	1
8	205060.8.900	bobina B.T.		L.T. coil	1
9	205060.8.130	bobina d'alimentazione		coil	1
10	205060.8.448	vite con rosetta		screw and washer	4
11	126.119.00	vite		screw	2
12	305.129.00	rosetta		washer	4
13	202302.8.100	bobina esterna		H.T. coil	1
14	306.103.00	candela		spark plug	1
15	500251.5.010	cappellotto candela		plug cove	1
.	500204.6.450	guaina protez.fili		protection cables	1
.	504906.6.376	piastrina per bobina		plate for coil	1
.	132.239.00	vite per piastrina		screw	2
.	506904.5.594	fascia antiv. per bobina		rubber strip for coil	1
		.non illustrati		.not illustrated	

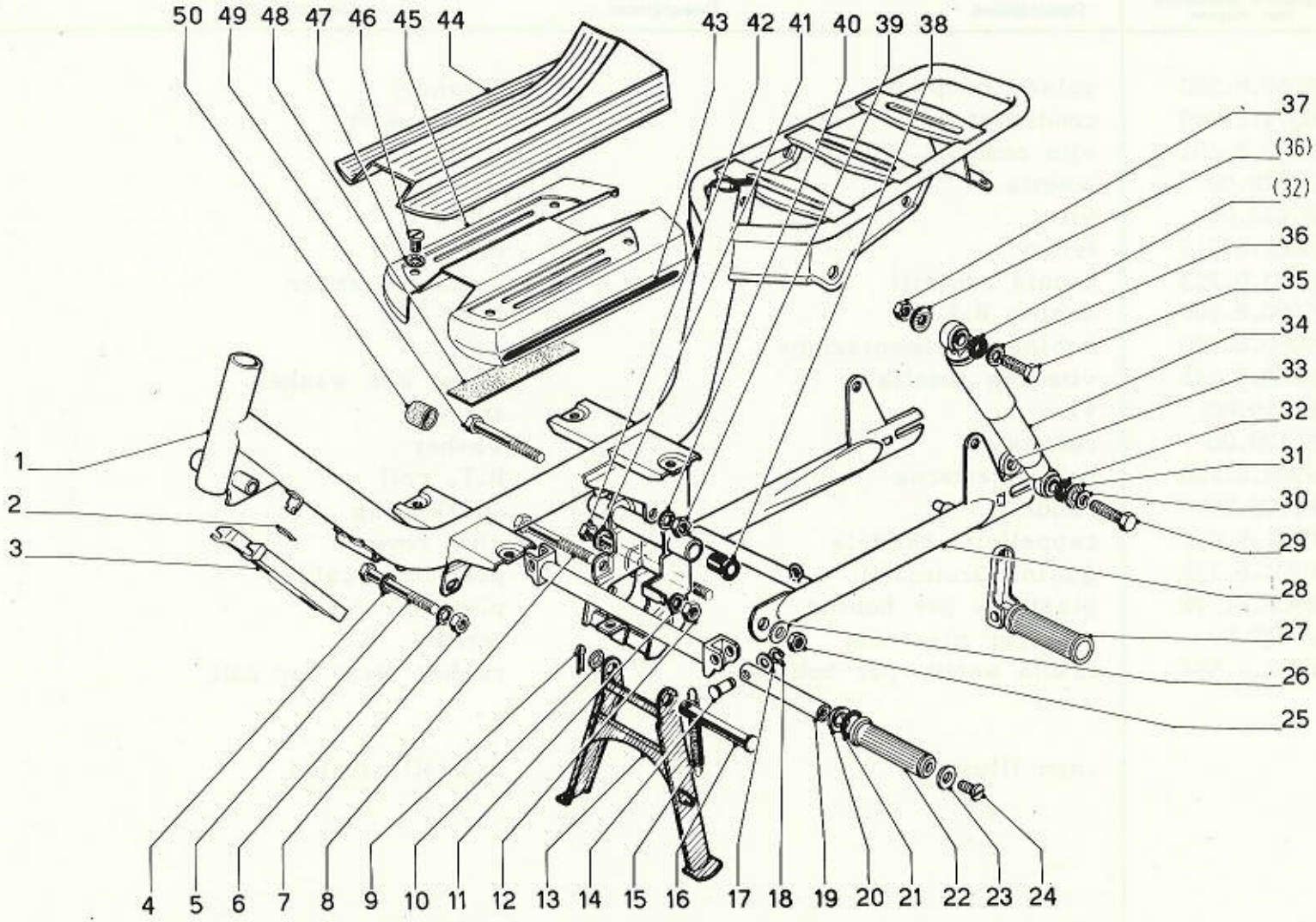
50 49 48 47 46 45 44
43 42 41 40 39 38
37
(36)
(32)
36
35
34
33
32
31
30
29
28
27
26
25
1
2
3
4 5 6 7 8 9 10 11 12 13 14 15 16 17 18 19 20 21 22 23 24

TELAIO FRAME TAV. SECT. 8

N. fig N. draw	Numero di ordinazione Part. Number	Descrizione	Description	Description	Quan.tà Quan.ty
1	507101.1.100	telaio		frame	1
2	503501.1.356	molletta		spring	1
3	503551.1.358	canale copriguaine		protection cable	1
4	214.815.00	rosetta		washer	3
5	128.368.00	vite		screw	1
6	305.147.00	rosetta		washer	1
7	208.820.00	dado		nut	1
8	128.371.00	vite		screw	1
9	215.160.00	coppiglia		split pin	1
10	214.436.00	rosetta		washer	1
11	305.147.00	rosetta		washer	1
12	208.820.00	dado		nut	1
13	506701.7.020	cavalletto		stand	1
14	503251.1.401	perno		pivot pin	2
15	503101.7.127	molla		spring	1
16	507641.7.125	perno cavalletto		pivot pin	1
17	214.409.00	rosetta		washer	2
18	275.408.00	anello elastico		ring	2
19	503551.1.380	poggiapiedi		footrest peg	2
20	503251.3.513	rosetta speciale		special washer	2
21	000912.2.359	anellino in gomma		ring	2
22	503551.1.381	rivestimento		rubber cover	2
23	503252.1.378	scodellino		cup	2
24	200.472.00	vite		screw	2
25	210.828.00	dado forcellone		nut	1
26	214.802.00	rosetta		washer	1
27	001918.1.382 *	poggiapiedi post.		r.footrest	2
28	503551.3.100	forcellone		fork	1
29	126.300.00	vite		screw	2

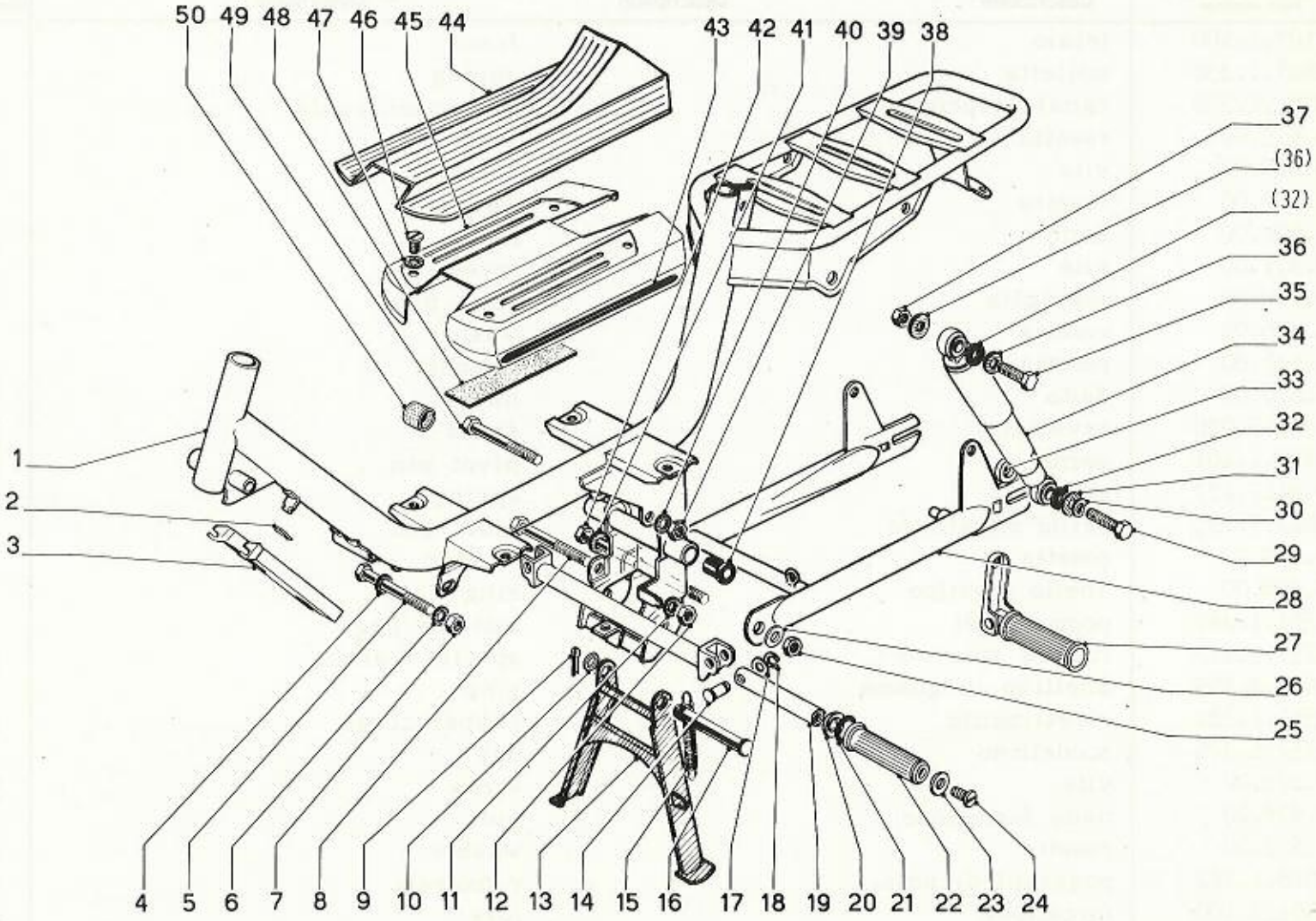
50 49 48 47 46 45 44
43 42 41 40 39 38
37
(36)
(32)
36
35
34
33
32
31
30
29
28
27
26
25
1
2
3
4 5 6 7 8 9 10 11 12 13 14 15 16 17 18 19 20 21 22 23 24

N. fig N. draw	Numero di ordinazione Part. Number	Descrizione	Description	Description	Quan.tà Quan.ty
30	214.436.00	rosetta		washer	4
31	000505.3.513	rosetta		washer	3
32	503551.3.201	bussola		bush	8
33	503551.3.519	distanziere lato sin.		l.side spacer	1
33	503551.3.513	distanziere lato des.		r.side spacer	1
34	504604.3.200	ammortizzatori		r.shock abs.	2
34	505703.3.200 *	ammortizzatori		r.shock abs.	2
35	126.292.00	vite		screw	2
36	213.864.00	rosetta		washer	4
37	210.724.00	dado		nut	4
38	003553.3.152	bussola snodo		bush	2
39	208.820.00	dado		nut	1
40	305.147.00	rosetta		washer	1
41	214.756.00	rosetta		washer	2
42	000901.3.153	perno forcellone		pivot pin	1
43	506904.7.221	decalcomania (bianca)		transfer (white)	2
43	506904.7.222	decalcomania (nera)		transfer (black)	2
44	503551.1.311	tappetino		rubber mat	1
45	503551.4.062	carter coprimotore		engine cover	1
46	132.236.00	vite		screw	4
47	214.407.00	rosetta		washer	4
48	503551.5.594	fascia antivibrante		rubber strip	1
49	128.368.00	vite		screw	1
50	504906.7.618	bussola protezione		bush	1
.	507101.1.101	piastrina riassuntiva		plate	1

* valid only for the model with long saddle
valido solo per i modelli con sella lunga

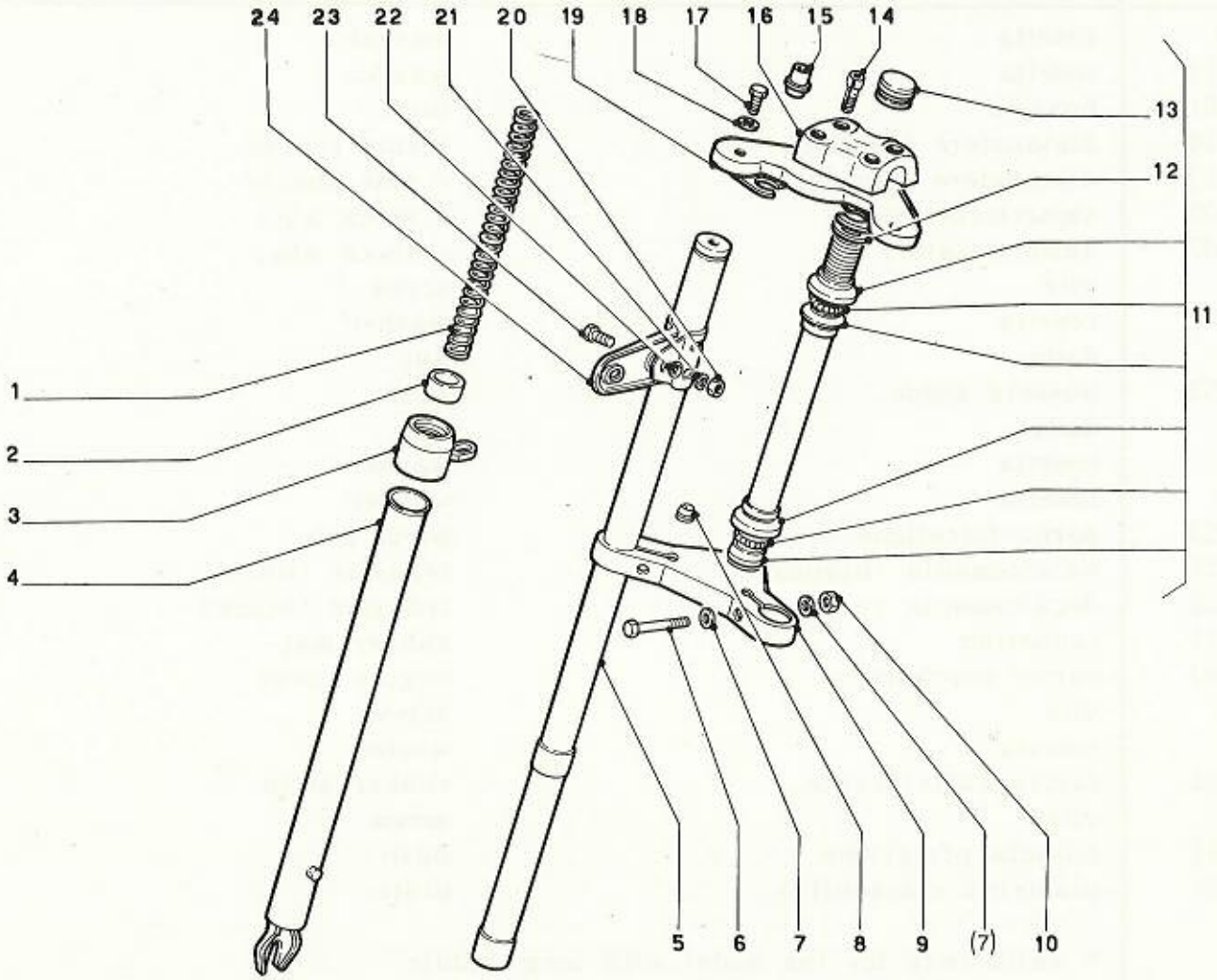
24
23
22
21
20
19
18
17
16
15
14
13
12
11
1
2
3
4
5
6
7
8
9
(7)
10

N. fig N. draw	Numero di ordinazione Part. Number	Descrizione	Description	Description	Quan.tà Quan.ty
.	507642.2.100	forcella anteriore		front fork	1
1	006551.2.134	molla		spring	2
2	500225.2.174	tampone		cap	2
3	500225.2.144	copripolvere		dust cover	2
4	503555.2.180	gamba destra		r.slider	1
4	503555.2.170	gamba sinistra		l.slider	1
5	503555.2.131	asta		rod	2
6	128.348.00	vite		screw	2
7	214.857.00	rosetta		washer	2
8	503252.7.639	passacavi		grommet	1
9	500225.2.149	piastra inferiore		l.support	1
10	208.810.00	dado		nut	2
11	500225.0.141	serie sterzo		steering columm	1
12	000.3085	rosetta		washer	2
13	000.3086	dado		nut	1
14	170.628.00	vite		screw	4
15	500225.7.639	guida cavi		grommet	2
16	507652.2.122	morsetto		clamp	1
17	137.546.00	vite		screw	2
18	214.064.00	rosetta		washer	2
19	507641.2.179	piastra superiore		head support	1
20	210.416.00	dado		nut	2
21	305.132.00	rosetta		washer	2
22	213.840.00	rosetta		washer	2
23	171.718.00	vite		screw	2
24	500225.2.176	portafanale		light holder	2

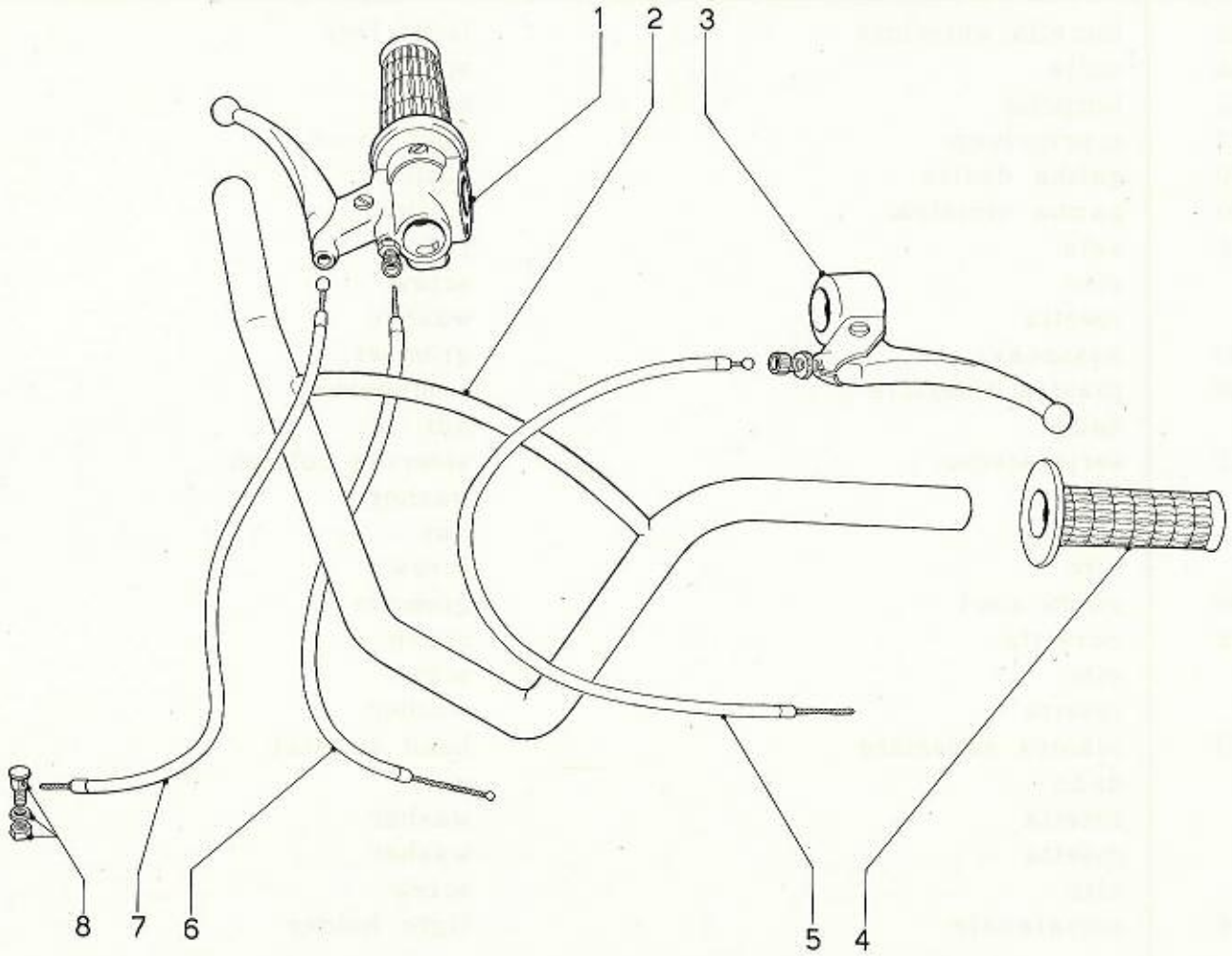
1
2
3
8
7
6
5
4

N. fig N. draw	Numero di ordinazione Part. Number	Descrizione	Description	Description	Quan tà Quan.ty
1	500370.0.131	gruppo comando gas		twistgrip throttle	1
2	502151.5.194	manubrio		handlebar	1
3	508171.0.142	gruppo com. freno post.		twistgrip r.brake	1
4	067555.5.220	coppia manopole		handgrips pair	1
5	504610.4.600	trasmissione f.p.		r.brake cable	1
6	504610.7.400	trasmissione gas		throttle cable	1
7	500226.4.500	trasmissione f.a.		f.brake cable	1
8	012551.4.536	morsetto		clamp	2
.	503705.4.511	protezione per cavi		protection cables	2

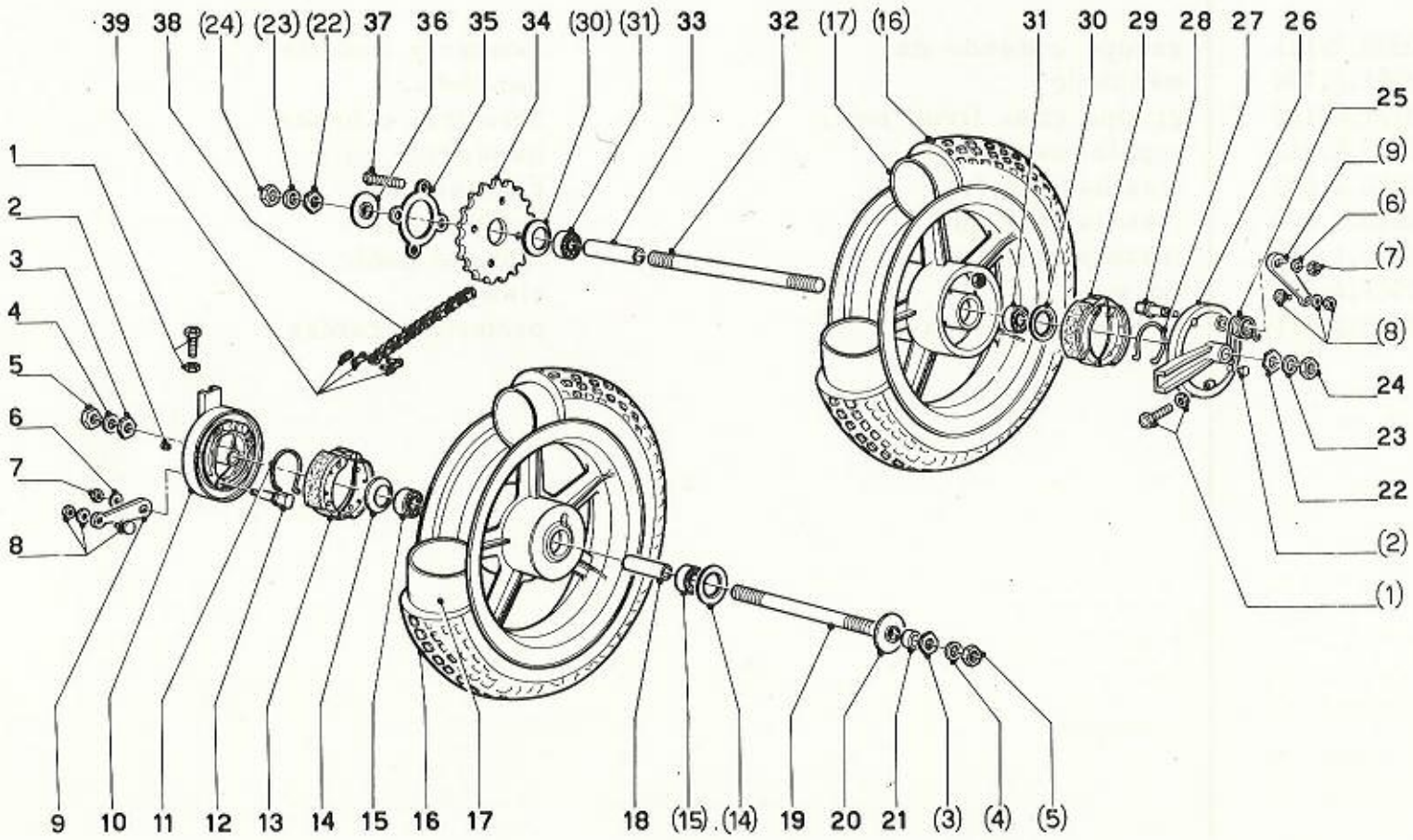
39 38 (24) (23) (22) 37 36 35 34 (30) (31) 33 32 (17) (16) 31 30 29 28 27 26
25
(9)
(6)
(7)
(8)
24
23
22
(2)
(1)
1
2
3
4
5
6
7
8
9 10 11 12 13 14 15 16 17 18 (15) (14) 19 20 21 (3) (4) (5)

N. fig N. draw	Numero di ordinazione Part. Number	Descrizione	Description	Description	Quan tà Quan.ty
.	503556.4.700	ruota ant.sgommata		f. wheel	1
.	504610.4.800	ruota post.sgommata		r. wheel (MK)	1
.	503556.4.800	ruota post.sgommata		r. wheel (K2V)	1
1	000561.4.515	vite di registro		adjusting screw	2
2	503556.4.246	tappo di controllo		control plug	4
3	503556.4.532	dado		nut	2
4	503555.4.551	rosetta		washer	2
5	210.436.00	dado		nut	2
6	213.840.00	rosetta		washer	2
7	210.039.00	dado		nut	2
8	012551.4.536	morsetto		clamp	2
9	012551.4.275	leva		lever	2
10	503556.4.270	supporto ceppi		bracket	1
11	503553.4.273	molla		spring	1
12	012551.4.274	chiave apriceppi		brake shoe cam	1
13	503553.4.220	coppia ceppi		brake shoe ass.	1
14	503556.4.297	parapolvere		dust cover	2
15	302.056.00	cuscinetto		bearing	2
16	000917.4.216	copertura		tyre	2
16	502901.4.216 *	copertura ruota post.		tyre for r.wheel	1
17	015574.4.080	camera d'aria		inner tube	2
18	503556.4.262	distanziere		spacer	1
19	503556.4.251	perno		spindle	1
20	503556.4.258	scodellino		cup	1
21	012551.4.548	distanziere		spacer	1
22	503556.4.547	dado		nut	2
23	214.802.00	rosetta		washer	2
24	210.436.00	dado		nut	2

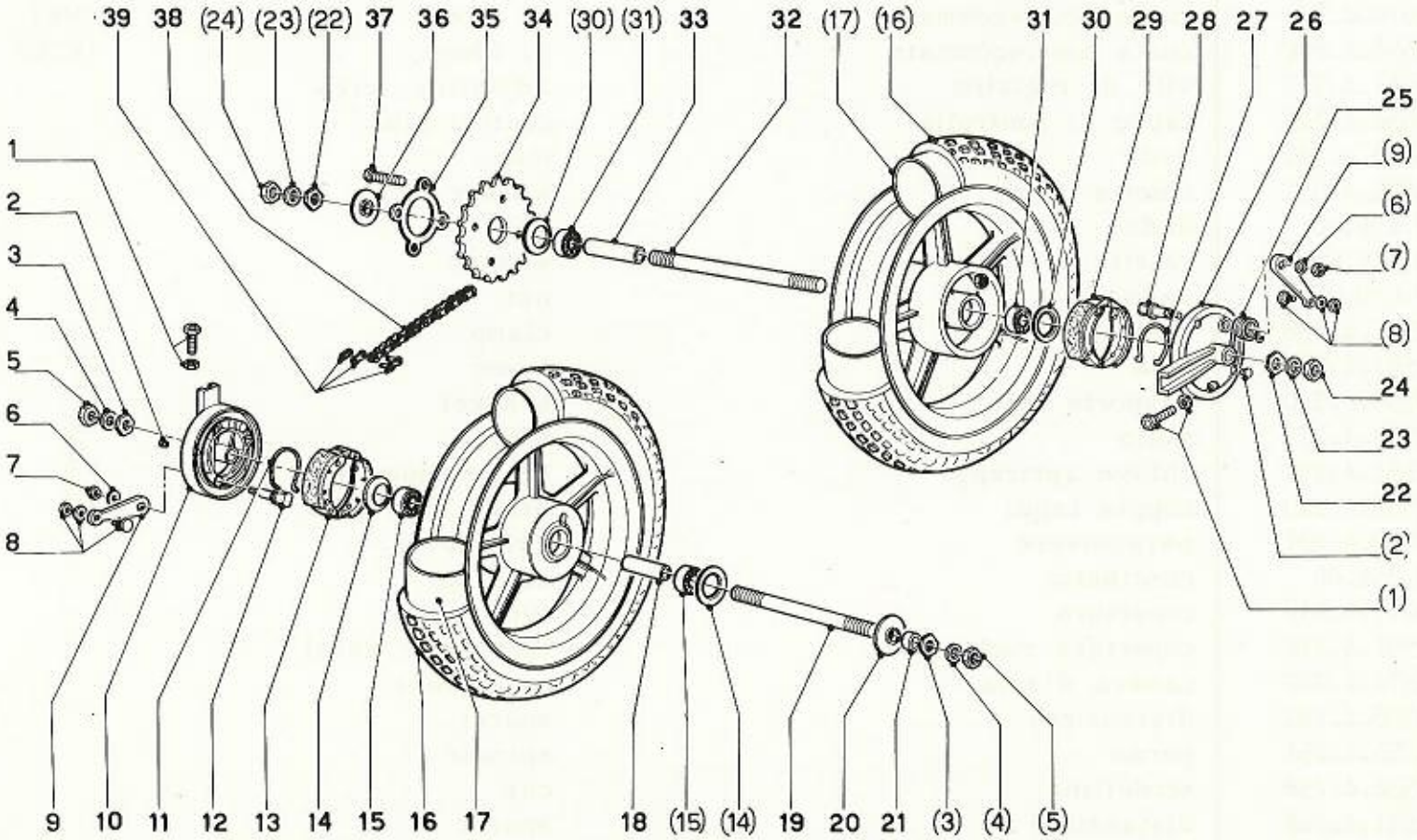
39 38 (24) (23) (22) 37 36 35 34 (30) (31) 33 32 (17) (16) 31 30 29 28 27 26
25
(9)
(6)
(7)
(8)
24
23
22
(2)
(1)
1
2
3
4
5
6
7
8
9 10 11 12 13 14 15 16 17 18 (15) (14) 19 20 21 (3) (4) (5)

N. fig N. draw	Numero di ordinazione Part. Number	Descrizione	Description	Description	Quan tà Quan.ty
25	000913.4.294	molla	spring		1
26	503556.4.280	supporto ceppi	bracket		1
27	503553.4.273	molla	spring		1
28	012551.4.274	chiave apriceppi	brake shoe cam		1
29	503553.4.220	coppia ceppi	brake shoe ass.		1
30	503556.4.297	parapolvere	dust cover		2
31	302.056.00	cuscinetto	bearing		2
32	503556.4.254	perno	spindle		1
33	503556.4.266	distanziere	spacer		1
34	500251.4.227	corona Z. 24	sprocket	(MK)	1
34	012552.4.238	corona Z. 38	sprocket	(K2V)	1
35	000551.4.553	piastrina di sicurezza	plate		1
36	503556.4.259	scodellino	cup		1
37	503556.4.517	vite con dado	screw and nut		4
38	504620.4.070	catena	chain	(MK)	1
38	503555.4.070	catena	chain	(K2V)	1
39	067555.4.128	maglia giunzione (Regina)	link		1
39	500204.4.128	maglia giunzione (Fossati)	link		1
.	002551.4.141	tendicatena destro	r.chain tightener		1
.	002551.4.143	tendicatena sinistro	l.chain tightener		1
.	507105.7.385	bussola per rinvio	speedo drive bush		1

* valid only for the models with long saddle
valido solo per i modelli con sella lunga

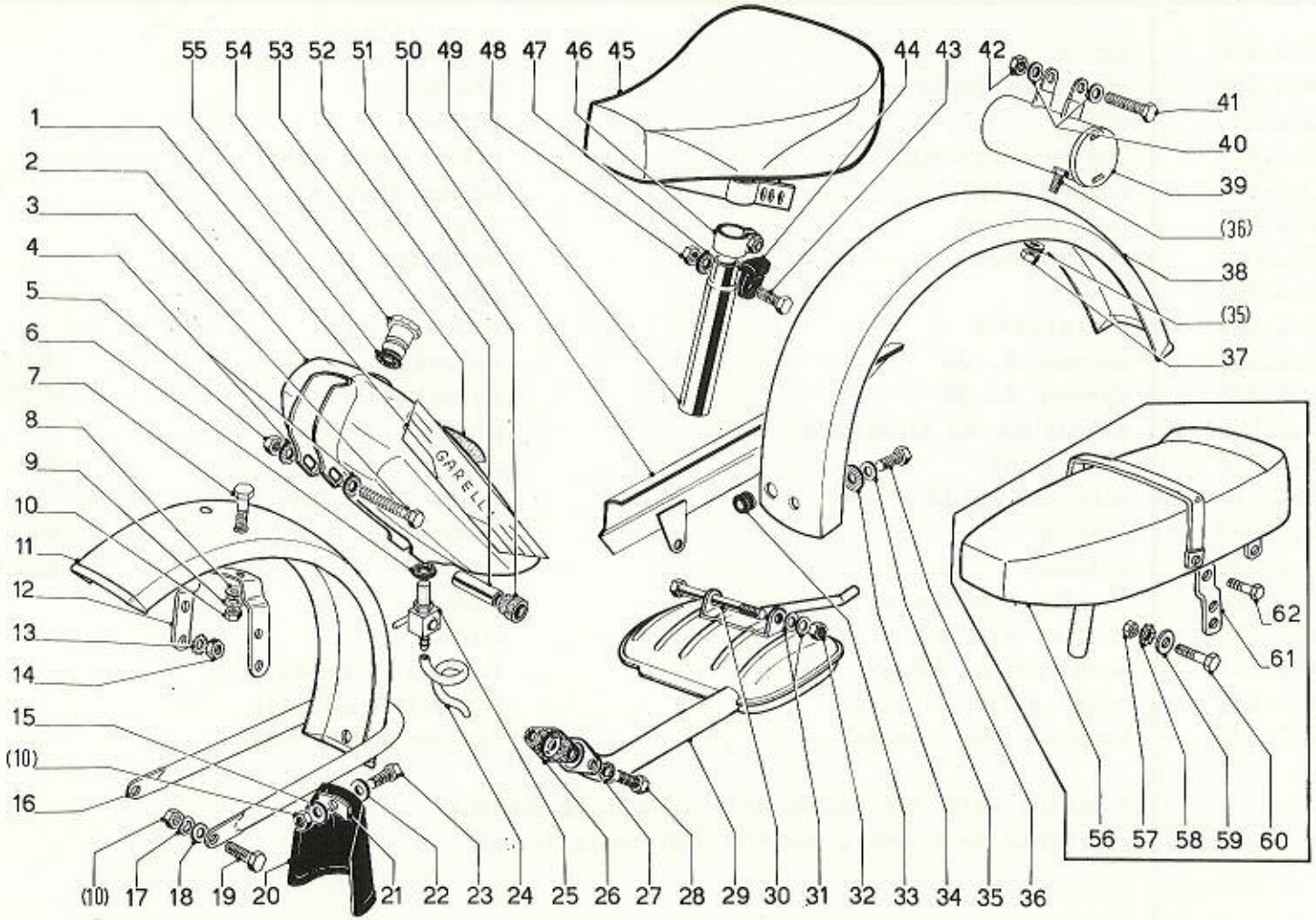
55 54 53 52 51 50 49 48 47 46 45
44 43 42
41
40
39
(36)
38
(35)
37
1
2
3
4
5
6
7
8
9
10
11
12
13
14
15
(10)
16
GARELLI
62
61
56 57 58 59 60
(10) 17 18 19 20 21 22 23 24 25 26 27 28 29 30 31 32 33 34 35 36

SERBATOIO-PARAFANGHI
SELLA-SILENZIATORE

TANK-MUDGUARDS
SADDLE-SILENCER

TAV. SECT. 12

N. fig N. draw	Numero di ordinazione Part. Number	Descrizione	Description	Description	Quan tà Quan.ty
1	503553.7.216	fascia destra		r.transfer	1
1	503553.7.217	fascia sinistra		l.transfer	1
2	503552.1.090	serbatoio		tank	1
3	128.256.00	vite		screw	2
4	213.840.00	rosetta		washer	4
5	210.416.00	dado		nut	2
6	000955.1.576	guarnizione		gasket	1
7	171.730.00	vite		screw	2
8	212.012.00	rosetta		washer	4
9	305.129.00	rosetta		washer	3
10	210.411.00	dado		nut	5
11	502710.2.010	parafango anter.		f.mudguard	1
12	507652.2.274	cavallotto		bracket	1
13	305.132.00	rosetta		washer	4
14	210.416.00	dado		nut	4
15	000912.1.564	rosetta		washer	1
16	502710.2.272	centina		bracket	1
17	305.129.00	rosetta		washer	2
18	212.012.00	rosetta		washer	4
19	171.730.00	vite		screw	2
20	503501.2.311	paraspruzzi		spalsh guard	1
.	212.328.00	rosetta per paraspruzzi		washer	1
21	504760.2.312	piastrina		plate	1
22	000912.1.477	rosetta		washer	1

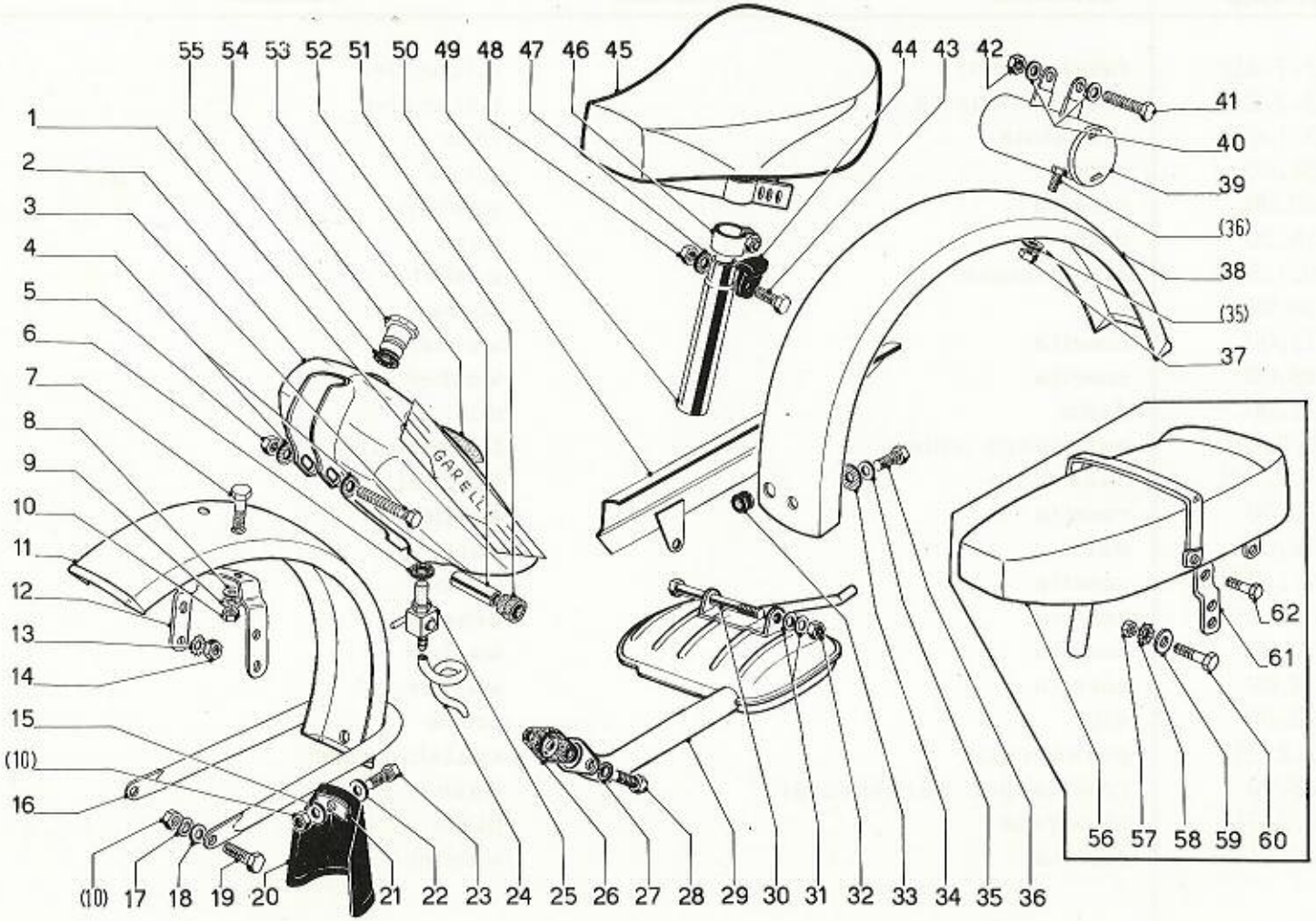
55 54 53 52 51 50 49 48 47 46 45
44 43 42
41
40
39
(36)
38
(35)
37
1
2
3
4
5
6
7
8
9
10
11
12
13
14
15
(10)
16
GARELLI
62
61
56 57 58 59 60
(10) 17 18 19 20 21 22 23 24 25 26 27 28 29 30 31 32 33 34 35 36

N. fig N. draw	Numero di ordinazione Part. Number	Descrizione	Description	Description	Quan.tà Quan.ty
23	200.488.00	vite		screw	1
24	500001.1.257	tubetto lungh.90mm.		pipe	1
25	507629.1.040	rubinetto		cock	1
26	000348.3.233	guarnizione		gasket	1
27	214.408.00	rosetta		washer	2
28	132.312.00	vite		screw	2
29	506651.3.500	silenziatore		silencer	1
30	128.228.00	vite		screw	1
31	214.834.00	rosetta		washer	2
32	211.923.00	dado		nut	1
33	000503.6.179	gommino passacavi		grommet	1
34	000912.1.564	rosetta		washer	1
35	212.016.00	rosetta		washer	3
36	132.302.00	vite		screw	3
37	210.416.00	dado		nut	2
38	507105.1.010	parafango poster.		r.mudguard	1
39	503551.1.600	scatola attrezzi		tools bag	1
40	213.840.00	rosetta		washer	2
41	132.352.00	vite		screw	1
42	210.416.00	dado		nut	1
43	137.572.00	vite		screw	1
44	000551.1.535	coprimorsetto		cover	1
45	503551.1.050	sella		saddle	1
46	000912.1.268	morsetto		clamp	1

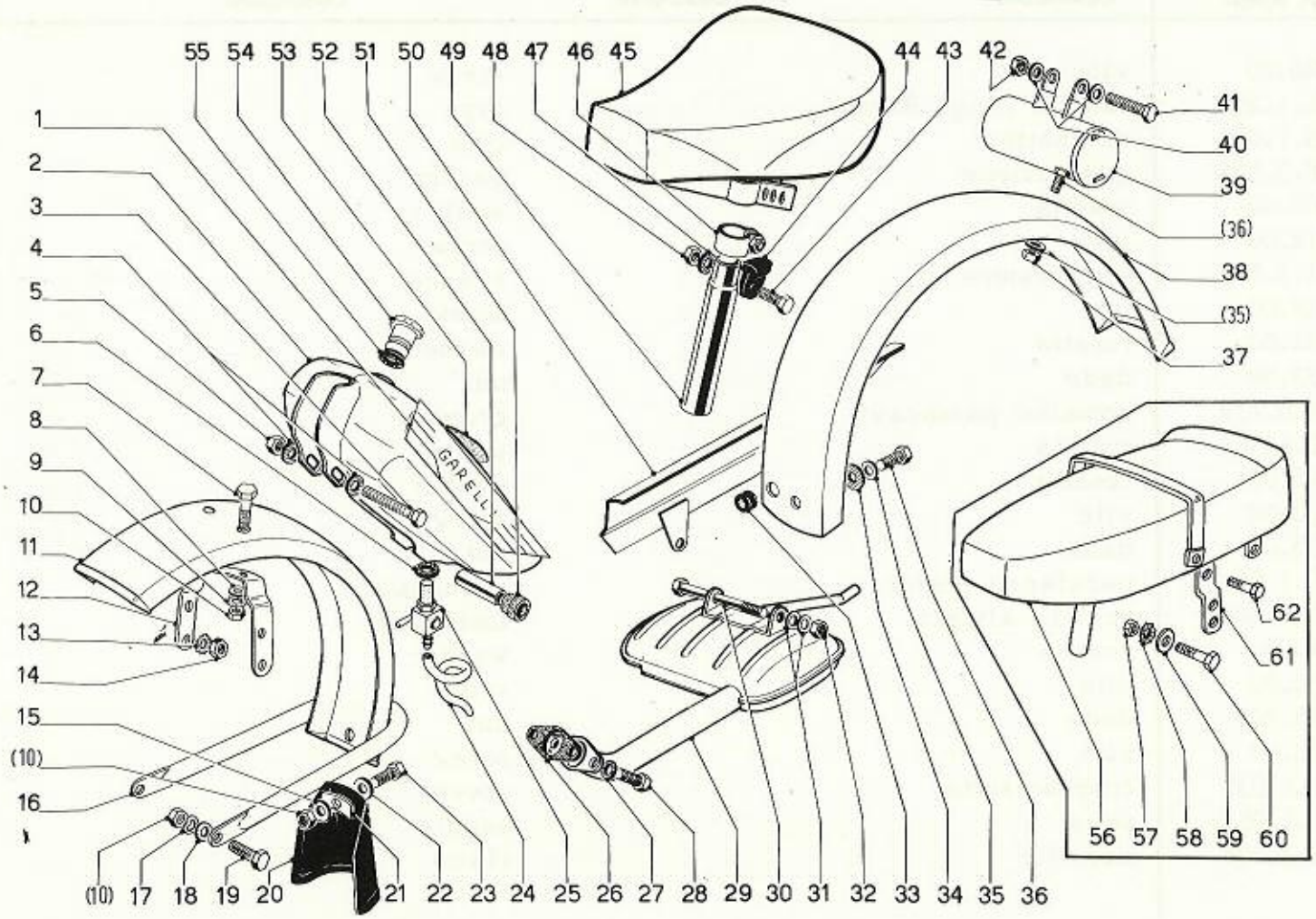
55 54 53 52 51 50 49 48 47 46 45
44 43 42
41
40
39
(36)
38
(35)
37
1
2
3
4
5
6
7
8
9
10
11
12
13
14
15
(10)
16
GARELLI
62
61
56 57 58 59 60
(10) 17 18 19 20 21 22 23 24 25 26 27 28 29 30 31 32 33 34 35 36

N. fig N. draw	Numero di ordinazione Part. Number		Descrizione	Description	Description		Quan tà Quan.ty
47	213.849.00		rosetta	washer			1
48	210.422.00		dado	nut			1
49	002907.1.262		canotto	stand tube			1
50	503551.4.428		carter copricatena	chain cover			1
51	500952.1.546		bussola	bush			4
52	504703.1.375		distanziere	spacer			2
53	504620.7.231		decalcomania (bianca)	transfer (white)		(MK)	1
53	504620.7.232		decalcomania (nera)	transfer (black)		(MK)	1
53	503551.7.231		decalcomania (bianca)	transfer (white)		(K2V)	1
53	503551.7.232		decalcomania (nera)	transfer (black)		(K2V)	1
54	500205.1.270		tappo	cap			1
55	500205.1.512		guarizione	gasket			1
56	000966.1.050	*	sellone	long saddle			1
57	210.416.00	*	dado	nut			4
58	305.132.00	*	rosetta	washer			4
59	212.016.00	*	rosetta	washer			4
60	126.172.00	*	vite	screw			2
61	503201.1.363	*	piastrina	plate			2
62	132.314.00	*	vite	screw			2

* valid only for the medels with long saddle
valido solo per i modelli con sella lunga

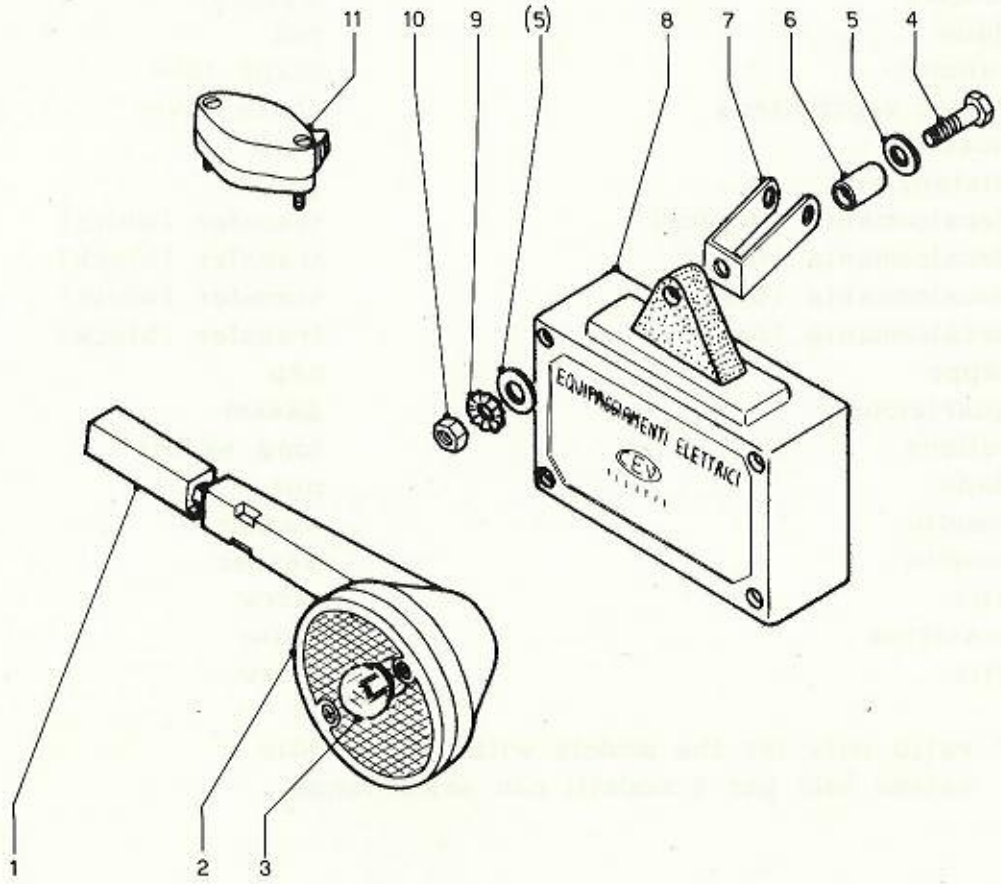
11
10
9
(5)
8
7
6
5
4
EQUIPAGGIAMENTI ELETTRICI
1
2
3

N. fig N. draw	Numero di ordinazione Part. Number	Descrizione	Description	Description	Quan tà Quan.ty
		(MK) dal telaio n. VL00621 (K2V) dal telaio n. WM00301		(MK) from frame n. VL00621 (K2V) from frame n. WM00301	
.	503954.6.510	kit completo		kit complet	1
1	504760.6.505	distanziere ant.destro		r.front spacer	1
1	504760.6.506	distanziere ant.sinistro		l.front spacer	1
2	504760.6.500	indicatore completo		flascher	4
3	504760.6.161	lampada a bulbo		bulb	4
4	132.336.00	vite		screw	1
5	213.840.00	rosetta		washer	2
6	504760.7.135	distanziere		spacer	1
7	504760.1.624	cavallotto		bracket	1
8	504762.6.050	scatola d'alimentazione		feeding box	1
9	305.132.00	rosetta		washer	2
10	210.416.00	dado		nut	1
11	504760.6.300	dispositivo di comando		control	1
.	503252.7.639	passacavo		grommet	2

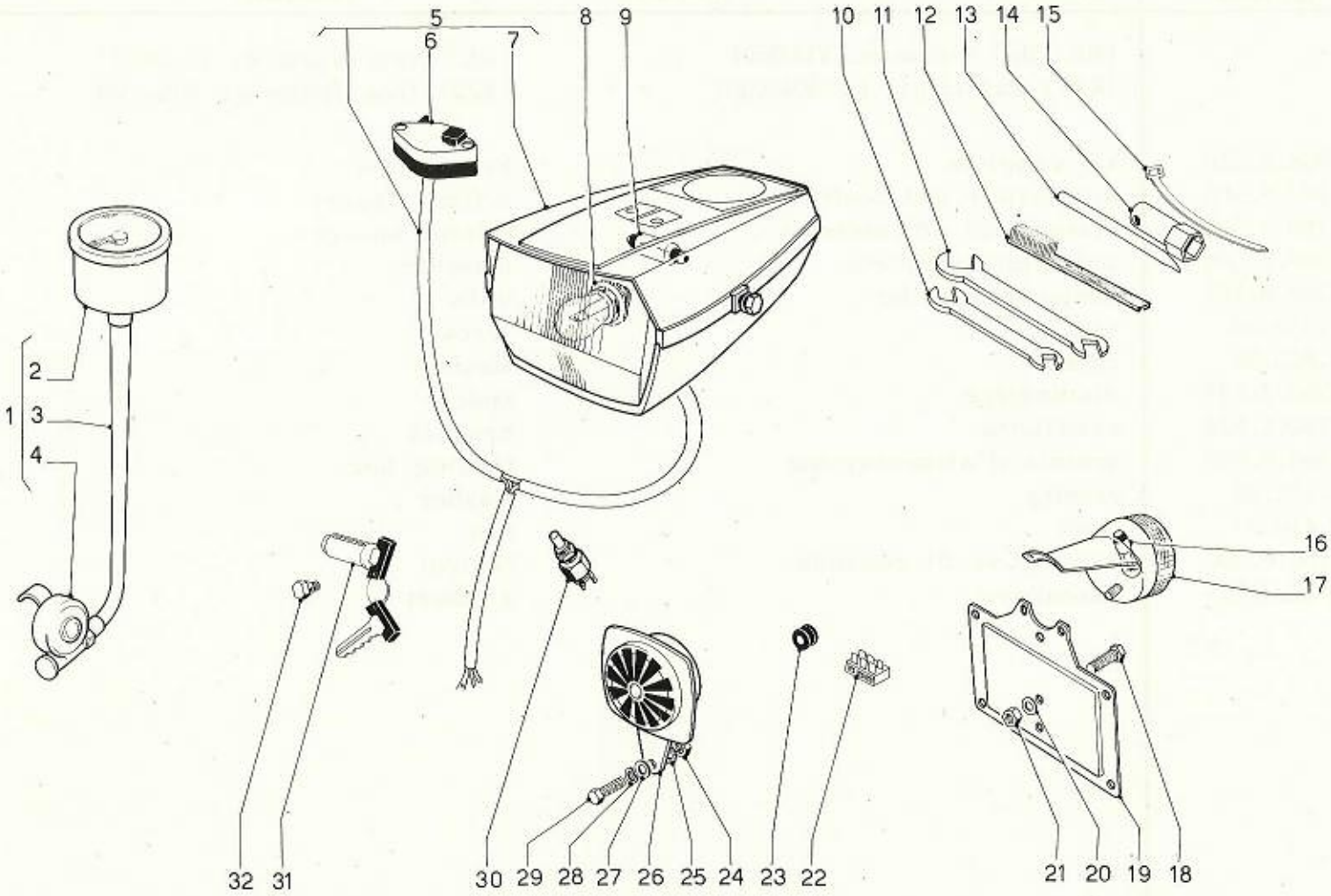
5
6
7
8
9
10
11
12
13
14
15
1
2
3
4
16
17
32
31
30
29
28
27
26
25
24
23
22
21
20
19
18

N. fig N. draw	Numero di ordinazione Part. Number	Descrizione	Description	Description	Quan tà Quan.ty
1	507105.0.144	equipagg. contamiglia		speedo miles set	1
2	000551.7.372	contamiglia		speedo miles	1
3	000917.7.386	trasmissione		speedo cable	1
4	507105.7.381	rinvio		speedo drive	1
5	507111.6.360	equipagg. elettrico		head light set	1
6	500204.6.300	dispositivo		switch	1
7	500510.6.100	proiettore		head light	1
8	500510.6.161	lampada a bulbo		bulb	1
9	500901.6.163	lampada a siluro		festoon type	1
10	504851.7.615	chiave 8-10		key 8-10	1
11	504851.7.614	chiave 17-19		key 17-19	1
12	000950.7.611	spazzolino		wire brush	1
13	000309.9.113	spina		tommy bar	1
14	000309.9.112	chiave candela		sparck plug spanner	1
15	500204.2.359	fascietta		clamp for cables	1
16	500001.6.162	lampada a bulbo		bulb	1
17	502851.6.200	fanalino post.		tail light	1
18	132.314.00	vite		screw	1
19	504805.6.226	portatarga		number plate	1
20	214.834.00	rosetta		washer	3
20	305.132.00	rosetta elastica		el. washer	1

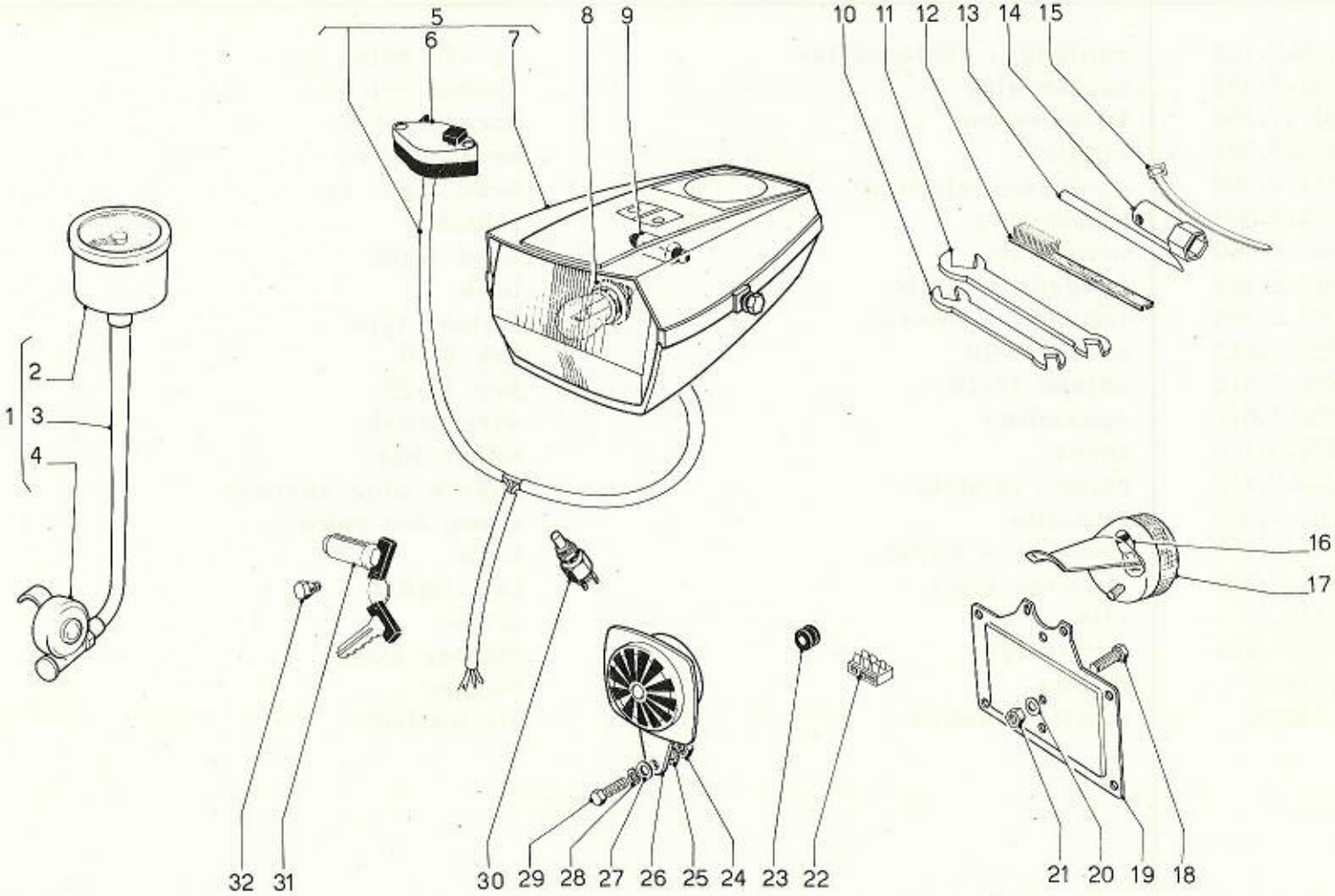
5
6
7
8
9
10
11
12
13
14
15
1
2
3
4
16
17
32
31
30
29
28
27
26
25
24
23
22
21
20
19
18

N. fig N. draw	Numero di ordinazione Part. Number	Descrizione	Description	Description	Quan tà Quan.ty
21	210.416.00	dado		nut	1
22	505751.6.135	morsetto 8 p.		junction block	1
23	000912.6.179	passacavo		grommet	1
23	000942.6.179	gommino per portat.		grommet for n.plate	1
24	210.416.00	dado		nut	1
25	305.132.00	rosetta		washer	1
26	014551.6.030	avvisatore		horn	1
27	501601.1.564	rosetta		washer	2
28	214.408.00	rosetta		washer	1
29	132.312.00	vite		screw	1
30	501601.6.940	interruttore stop		stop switch	2
31	500951.5.980	lucchetto		padlock	1
32	500951.5.513	vite		screw	1
.	500204.7.171	rosetta per lucchetto		washer for padlock	1
.	507831.6.137	piastrina prot. fili		protection cable	1
.	501751.2.123	distanziere portatarga		spacer for n.plate	1
.	000917.6.519	distanziere per fanale		spacer for head light	2
		.non illustrati		.not illustrated	

ORDINAZIONI PARTI DI RICAMBIO

Tali ordini devono essere fatti separatamente da qualsiasi altro argomento e riguardante un unico tipo di veicolo.

CITARE CHIARAMENTE

1) La quantità richiesta.
2) Il numero di disegno.
3) Descrizione del particolare, oppure il nr. di fig. e la tavola del partic. richiesto.
4) Numero di telaio e motore, ove possibile.
5) Indirizzo a cui devono venire spediti i particolari.
6) Mezzo con cui si desidera venga effettuata la spedizione.

G A R A N Z I A

In caso di difetto in garanzia, spedire tramite il Concessionario di zona, il pezzo franco di porto e corredato delle seguenti indicazioni:

— Numero di telaio e di motore.
— Chilometraggio percorso
— Descrizione del difetto.
— Data di vendita del veicolo.
— Nome ed indirizzo del Concessionario.

In mancanza di questi dati il pezzo non può venire riparato o sostituito.

La garanzia decade qualora non vengano impiegate parti di ricambio originali.

La decisione relativa ad un difetto in garanzia è di esclusiva competenza della casa costruttrice.

NEL PROPRIO INTERESSE ADOPERARE ESCLUSIVAMENTE **RICAMBI ORIGINALI.**

COMMANDES PIECES DE RECHANCE

Ces commandes doivent être passées à part de tous autres arguments et doivent se rapporter à un seul type de véhicule.

INDIQUER CLAIREMENT

1) La quantité demandée
2) Le numéro de dessin
3) Description de la pièce, ou bien le num. de fig. et la section du catalogue rélative
4) Numéro de cadre et de moteur, si possible.
5) Adresse où les pièces doivent être livrées
6) Façon de laquelle on désire faire effectuer la livraison.

G A R A N T I E

Au cas de défaut sous garantie, envoyer par l'entremise du Concessionaire la pièce franco de port avec les indications suivantes:

— Numéro de cadre et de moteur
— Kilométrage parcouru
— Description du défaut
— Date de vente du véhicule
— Nom et adresse du client
— Nom et adresse du Concessionaire

Faute de ces indications, la pièce ne peut pas être reparée ou remplacée.

La garantie déchoit lorsqu'on emploie des réchanges non originaux.

La décision concernante un défaut sous garantie est compétence exclusive du fabriquant.

DANS VOTRE INTERET N'EMPLOYEZ QUE DES **RECHANGES ORIGINAUX**

ORDERING for REPLACEMENT PARTS

Orders for replacement parts should be made on separate order forms confined to parts only.

PLEASE STATE CLEARLY:

1) The quantity required.
2) The part numbers.
3) Engine and frame numbers, when possible.
4) Description of parts, or figure and section numbers of the required items.
5) Address to which the parts have to be sent.
6) Method of despatch.

GUARANTEE CLAIMS

In the event of a claim for replacement of parts being under the terms of the guarantee, the parts in question should be forwarded to us carriage paid through your dealer together with the following particulars:

— Engine and frame numbers.
— Mileage covered.
— Full description of alleged fault.
— Date of purchase.
— Name and address of customer.
— Name and address of dealer (supplier).
— Unless the above particulars are coumplete claims cannot be entertained.
— The guarantee only applies to genuine spare parts.
— A decision concerning a guarantee claim can only be made by the company.

IN YOUR OWN INTEREST, USE ONLY **GENUINE SPARE PARTS.**

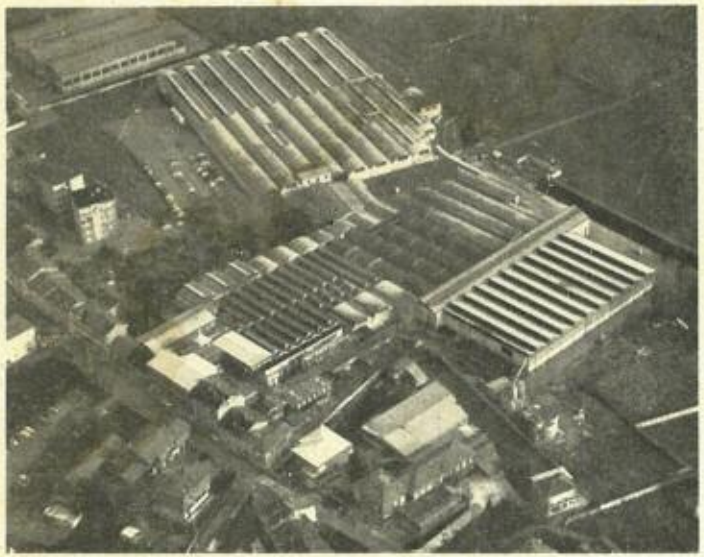

STABILIMENTO MECCANICO
ETS MECANIQUE
WORKS

MONTICELLO BRIANZA
(Como) - Italy

GRUPPO INDUSTRIALE

agrati-GARELLI

SOCIETÀ PER AZIONI

STABILIMENTO MOTORI
E.TS MOTEURS
ENGINEERING WORKS

SESTO SAN GIOVANNI
(Milano) - Italy

Direzione Generale - Main Office

MONTICELLO BRIANZA (Como)

CAP 22068 **Tel. (039) 931.733/4/5/6**

500 - STAMPATO GENNAIO 1981 - L. G. B.

Printed in Italy

IceniCAM
Information Service
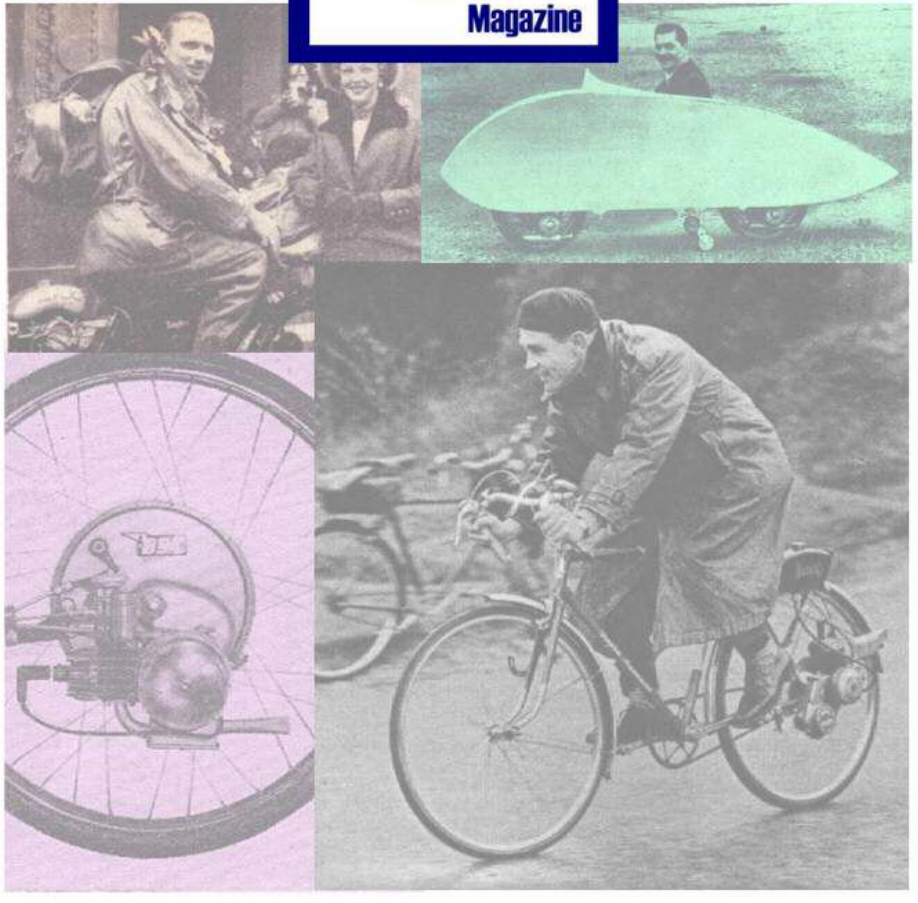
The Iceni
CAM
Cyclomotor Autocycle C Moped
Magazine