Ciclomotore Capri AUTOMATIC 50 cc Italia

cambio progressivo a frizione automatica

CYCLOMOTEUR avec changement de vitesse progressif et embrayage automatic

Moped GARELLI BIMATIC 50 cc Export

(DE LUXE)

full automatic gear and clutch operation

agrati

n. 10 - 6/64

GARELLI

Catalogo parti di ricambio

Catalogue pièces détachées

Spare parts catalogue

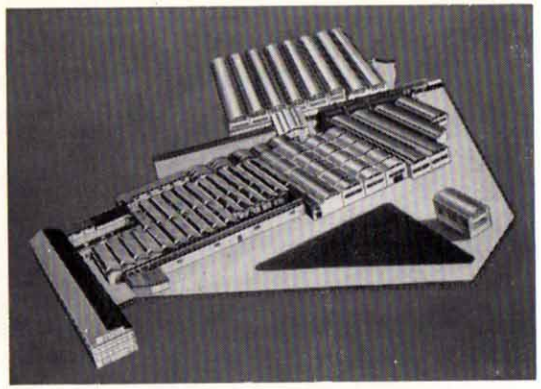

agrati

S. p. A.

Monticello Brianza

COMO - ITALY

GARELLI

S. p. A

Sesto S. Giovanni

MILANO - ITALY

CICLOMOTORE

Capri AUTOMATIC 50cc

mod. Italia

CYCLOMOTEUR-MOPED

GARELLI BIMATIC 50 cc

mod. Export

ORDINAZIONI DI PARTI DI RICAMBIO

Tali ordini devono essere fatti separatamente da qualsiasi altro argomento e riguardare un unico tipo di veicolo.

CITARE CHIARAMENTE

1) La quantità richiesta.
2) Il numero di disegno.
3) Descrizione del particolare, oppure il nr. di fig. e la tavola del partic. richiesto.
4) Numero di telaio e motore, ove possibile.
5) Indirizzo a cui devono venire spediti i particolari.
6) Mezzo con cui si desidera venga effettuata la spedizione.

GARANZIA

In caso di difetto in garanzia, spedire tramite il Concessionario di zona, il pezzo franco di porto e corredato delle seguenti indicazioni:

— Numero di telaio e di motore.
— Chilometraggio percorso.
— Descrizione del difetto.
— Data di vendita del veicolo.
— Nome ed indirizzo del Concessionario.

In mancanza di questi dati il pezzo non può venire riparato o sostituito.

La garanzia decade qualora non vengano impiegate parti di ricambio originali.

La decisione relativa ad un difetto in garanzia è di esclusiva competenza della casa costruttrice.

NEL PROPRIO INTERESSE ADOPERARE ESCLUSIVAMENTE **RICAMBI ORIGINALI.**

COMMANDES PIECES DE RECHANGE

Ces commandes doivent être passées à part de tous autres arguments et doivent se rapporter à un seul type de véhicule.

INDIQUER CLAIREMENT

1) La quantité demandée.
2) Le numéro de dessin.
3) Description de la pièce, ou bien le num. de fig. et la section du catalogue rélative.
4) Numéro de cadre et de moteur, si possible.
5) Adresse où les pièces doivent être livrées.
6) Façon de laquelle on désire faire effectuer la livraison.

GARANTIE

Au cas de défaut sous garantie, envoyer par l'entremise du Concessionaire la pièce franco de port avec les indications suivantes:

— Numéro de cadre et de moteur.
— Kilométrage parcouru.
— Description du défaut.
— Date de vente du véhicule.
— Nom et adresse du client.
— Nom et adresse du Concessionaire.

Faute de ces indications, la pièce ne peut pas être reparée ou remplacée.

La garantie déchoit lorsqu'on emploie des réchanges non originaux.

La décision concernante un défaut sous garantie est compétence exclusive du fabriquant.

DANS VOTRE INTERET N'EMPLOYEZ QUE DES **RECHANGES ORIGINAUX.**

ORDERING FOR REPLACEMENT PARTS

Orders for replacement parts should be made on separate order form confined to one model only.

PLEASE STATE CLEARLY:

1) The quantity required.
2) The part numbers.
3) Engine and frame numbers, when possible.
4) Description of parts, or figure and section numbers of the required items.
5) Address to which the parts have to be sent.
6) Method of despatch.

GUARANTEE CLAIMS

In the event of a claim for replacement of parts being under the terms of the guarantee, the parts in question should be forwarded to us carriage paid through your dealer together with the following particulars:

— Engine and frame numbers.
— Mileage covered.
— Full description of alleged fault.
— Date of purchase.
— Name and address of customer.
— Name and address of dealer (supplier)
— Unless the above particulars are complete claims cannot be entertained.
— The guarantee only applies to genuine parts.
— A decision concerning a guarantee claim can only be made by the company.

IN YOUR OWN INTEREST, USE ONLY **GENUINE SPARE PARTS.**

INDICE
INDEX
INDEX

A10	TELAIO - CAVALLETTO - FORCELLONE AMMORTIZZATORE	CADRÈ - BEQUILLE - FOURCHE ET AMORTISSEURS AR. FRAME - CENTRE STAND - REAR FORK AND SUSP. UNITS
B10	FORCELLA ANT. - SERIE STERZO	FOURCHE AV. - JEU DE CUVETTE FRONT FORK - HEAD SET
C10	MANUBRIO E COMANDI	GUIDON ET TRANSMISSIONS HANDLEBAR AND CONTROLS
D10	RUOTE E MOZZI	ROUES ET MOYEUX WHEELS AND HUBS
E10	SERBATOIO - PARAFANGHI - SELLA SILENZIATORE DI SCARICO	RESERVOIR - GARDE BOUES - SELLE SILENCIEUX D'ECHAPP. FUEL TANK - MUDGUARDS - SEAT - EXHAUST SILENCER
F10	IMPIANTO ELETTRICO	EQUIPMENT ELECTRIQUE ELECTRICAL EQUIPMENT
G10	VARIANTI PER VERSIONE « EXPORT »	CHANGEMENT POUR MODEL « EXPORT » AMENDMENTS FOR « EXPORT » MODEL
H10	ACCENSIONE	ALLUMAGE IGNITION
I10	CILINDRO - TESTA - ALBERO MOTORE	CYLINDRE - PISTON - VILEBREQUIN CYLINDER - PISTON - CRANKSHAFT
J10	FRIZIONE - CAMBIO	EMBRAYAGE ET CHANGEMENT DE VITESSE CLUTCH - GEARBOX
K10	CARTER MOTORE - VITERIA	CARTER MOTEUR - ROULEMENTS CRANKCASES - BEARINGS - SCREWS
L10	GRUPPO AVVIAMENTO	GROUPE DEMARRAGE STARTING ASSEMBLY
M10	CARBURATORE	CARBURATEUR CARBURETTOR

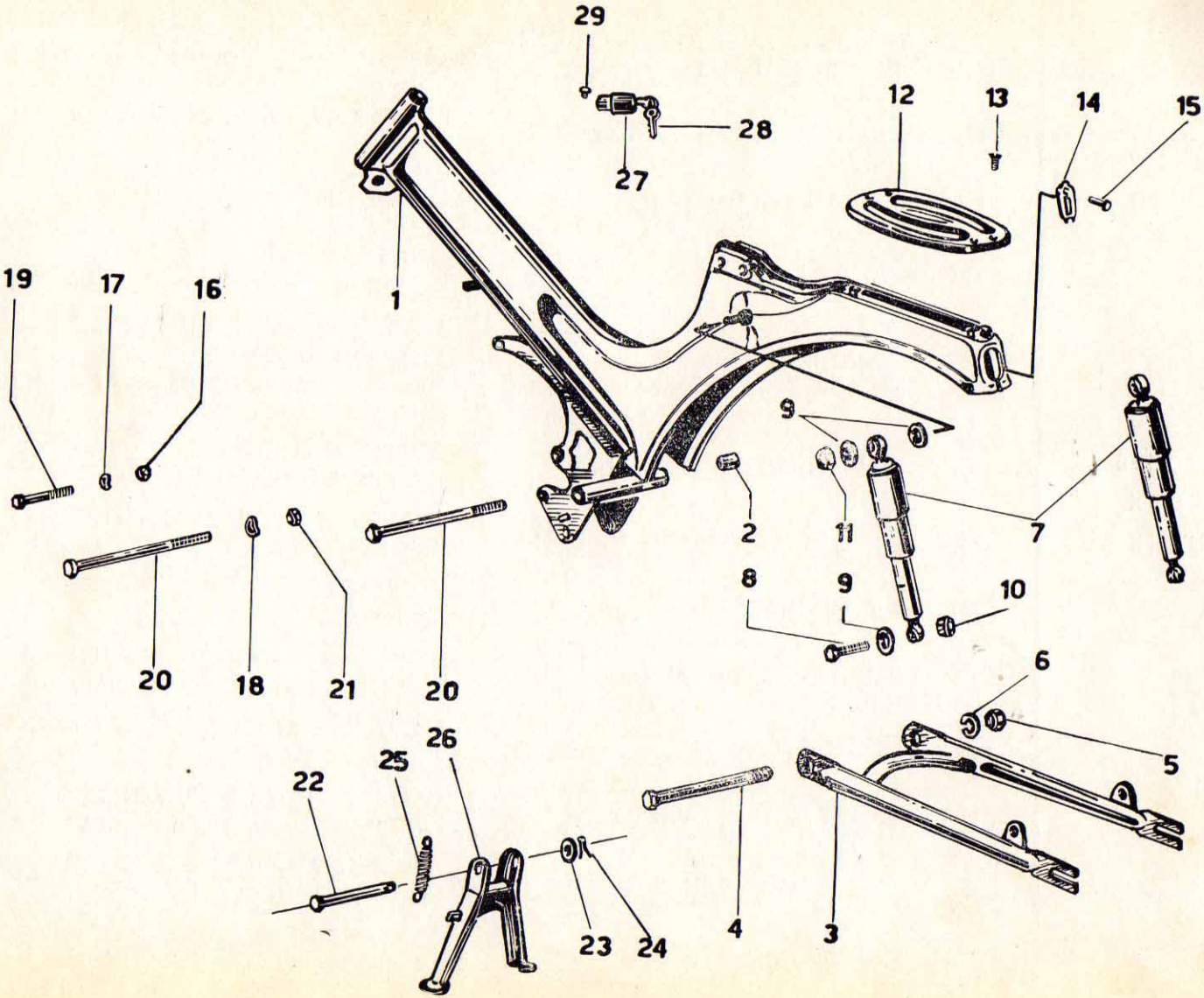
29
28
27
12
13
14
15
19
17
16
1
9
2
11
7
8
9
10
20
18
21
20
6
5
26
25
22
23
24
4
3

TELAIO - CAVALLETTO FORCELLONE AMMORTIZZATORE

CADRE - BEQUILLE - FOURCHE ET AMORTISSEURS AR.

FRAME - CENTRE STAND - REAR FORK AND SUSPENSION UNITS

N.° figura Numéro figure Number drawing	Numero di ordinazione Numéro d'ordination Part number		Denominazione	Pièces	Part	Quantità Quantité Quantity
1	**558.1.100**		Telaio nudo, verniciato	cadre nu, verni	frame bare, painted	1
2	**553c.3.152**		Bussola	bague	bush	2
3	**61.156**	x	Forcellone post.	fourche AR.	rear fork	1
3a	**551f.3.100**	o	Forcellone post.	fourche AR.	rear fork	1
4	**553c.3.153**		Perno	axe	pivot spindle	1
5	**210.828**		Dado 12 UNI 210	ecrou	nut	1
6	**214.756**		Rosetta elastica 12,5	rondelle élast.	spring washer	1
7	**516.3.200**		Ammortizzatore	amortisseur	suspension unit	2
8	**AR6/10-35**	x	Vite 10 x 35	vis	bolt	2
8a	**126-292**	o	Vite 10 x 35	vis	bolt	2
9	**212.039**		Rosetta 10,5	rondelle	washer	6
10	**210.632**	x	Dado 10	ecrou	nut	2
10a	**210.724**	o	Dado 10 UNI 209	ecrou	nut	2
11	**210.432**		Dado 10 UNI 207	ecrou	nut	2
12	**516.1.030**		Portapacco	porte bagages	luggage carrier	1
13	**200.512**		Vite 6 x 10	vis	screw	4
14	**516.1.640**		Coperchio	couvercle	cover	1

N. B.

x Fino al telaio n° 0050399

o Dal telaio n° 0050400

– Part. validi solo per vers. « Italia » (per vers. « Export » ved. tavola G 10)

x Jusque cadre n. 0050399

o Aprés cadre n. 0050400

– Pièces employées seulement dans le model « Italia » (pour le model « Export » voir le tableau G 10)

x Up to frame n. 0050399

o From frome n. 0050400

– Items used only for « Italia » model (for « Export » model see section G 10)

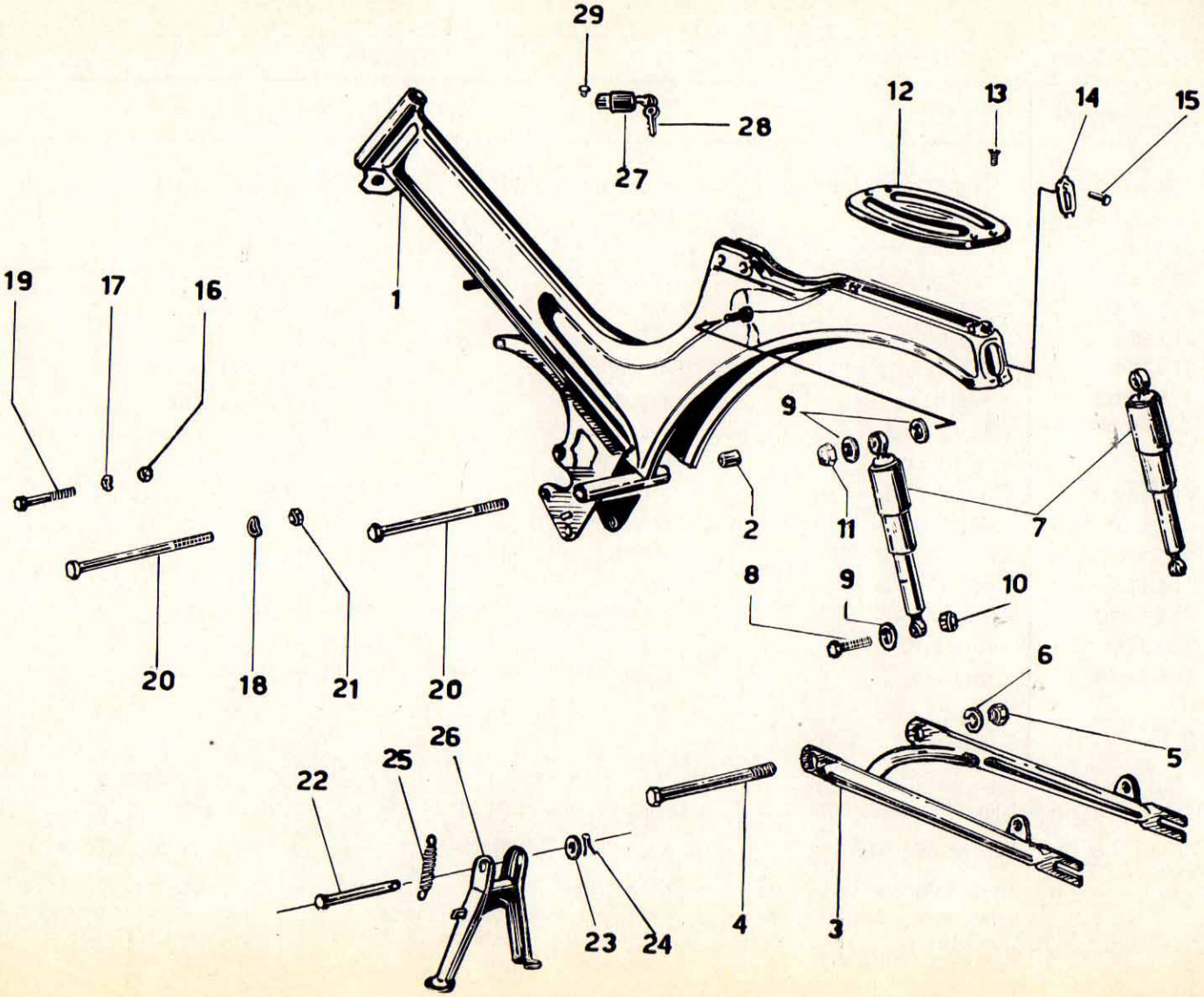
29
28
27
12
13
14
15
19
17
16
1
9
2
11
7
8
9
10
20
18
21
20
6
5
26
25
22
23
24
4
3

N.° figura Numéro figure Number drawing	Numero di ordinazione Numéro d'ordination Part number	Denominazione	Pièces	Part	Quantità Quantité Quantity
15	**516.1.569**	Vite fiss. coperchio	vis fixage couvercle	cover screw	1
16	**210.418**	Dado 7 UNI 207	ecrou	nut	1
17	**214.409**	Rosetta elastica 7,4	rondelle élastique	spring washer	1
18	**214.410**	Rosetta elastica 8,4	rondelle élastique	spring washer	2
19	**151.012**	Vite 7 x 55	vis	screw	1
20	**151.009**	Vite 8 x 90	vis	screw	2
21	**210.422**	Dado 8 UNI 207	ecrou	nut	2
22	**517.7.125**	Perno	axe	pivot	1
23	**517.7.511**	Rosetta	rondelle	washer	1
24	**215.160**	Coppiglia	goupille	split pin	1
25	**551f.7.127**	Molla	ressort	spring	1
26	**551f.7.020**	Cavalletto	bequille	stand	1
27	**51.278** (600.5.206)	Lucchetto antif. con 2 chiavi	cadenas avec 2 clés	steering lock with 2 keys	1
28	**51.278/2** (558.5.975)	Chiave per lucchetto citare il numero della chiave richiesta	clé pour cadenas pour rechange indiquer le numero de la clé	key for steering lock for spare indicate key number	2
29	**558.5.513**	Grano fiss. lucchetto	vis fixation cadenas	grub screw for lock fix.	1

— Part. validi solo per vers. « Italia » (per vers. « Export » ved. tavola G 10)

— Pièces employées seulement dans le model « Italia » (pour le model « Export » voir le tableau G 10)

— Items used only for « Italia » model (for « Export » model see section G 10)

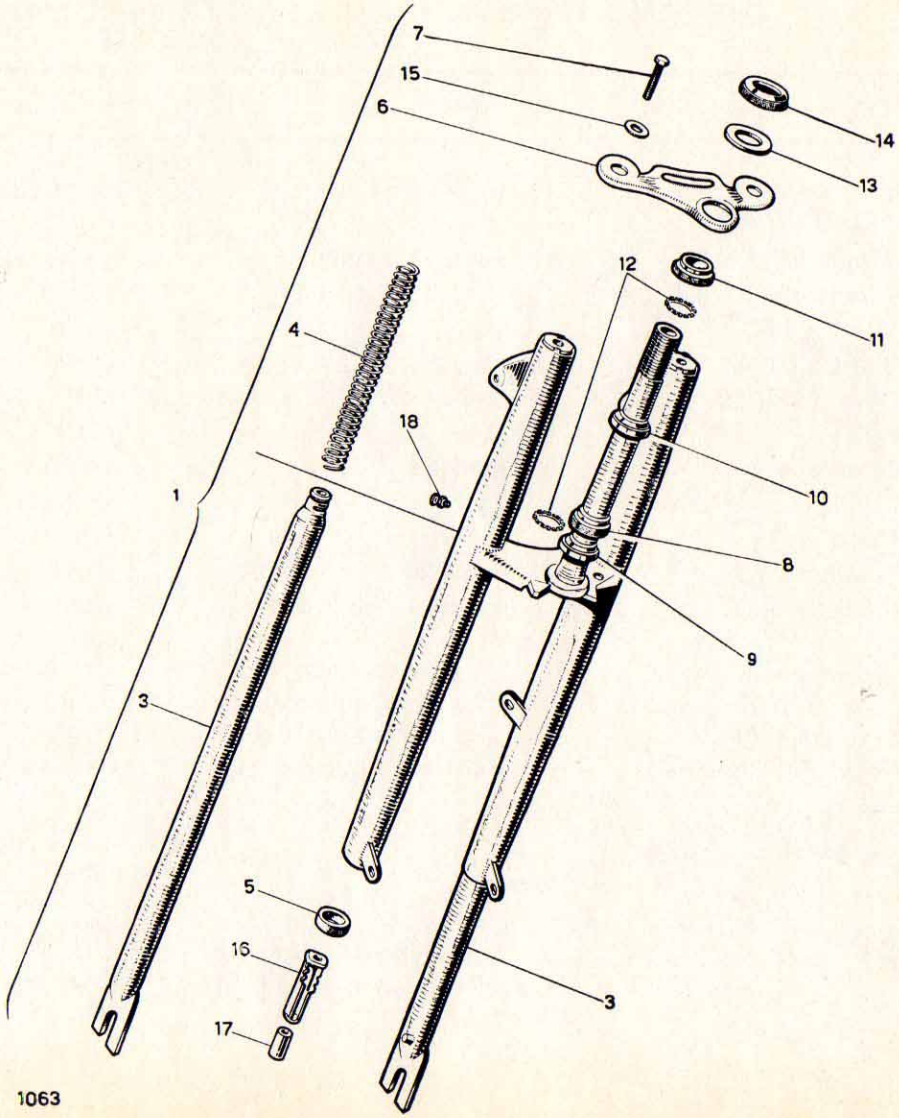

1063

FORCELLA ANTER. SERIE STERZO — FOURCHE AV. - JEU DE CUVETTE — FRONT FORK - HEAD SET

TAVOLA
TABLEAU
SECTION **B**10

N.° figura Numéro figure Number drawing	Numero di ordinazione Numéro d'ordination Part number	Denominazione	Pièces	Part	Quantità Quantité Quantity
1	**558.2.100**	Forcella completa	fourche complète	fork complete	1
1a	**558.2.140**	Corpo forcella nudo	fourche nue	fork bare	1
2	**551g.2.180**	Estremità sinistra	extremité gauche	left plunger	1
3	**551g.2.170**	Estremità destra	extremité droite	right plunger	1
4	**551f.2.134**	Molla	ressort	spring	2
5	**551f.2.144**	Parapolvere	anneau de protection	dust excluder	2
6	**551f.2.179**	Piastra	plaque	upper head support	1
7	**132.443**	Vite 8x25	vis	screw	2
8	**517.2.238**	Calotta inferiore	cuvette inférieure	botton bearing cone	1
9	**516.2.233**	Cono inferiore	cone infér.	botton bearing cup	1
10	**517.2.234**	Cono superiore	cone sup.	top bearing cone	1
11	**516.2.232**	Calotta superiore	cuvette sup.	top bearing cup	1
12	**551.2.239**	Gabbia a sfere	bague de roulement	ball cage	2
13	**516.2.236**	Distanziere	entretoise	spacer	1
14	**516.2.235**	Dado	ecrou	nut	1
15	**213.849**	Rosetta 8,4	rondelle	washer	2
16	**551f.2.174**	Tampone	tampon	cap	2
17	**511f.2.154**	Tappo tenuta molla	bouchon	cover	2

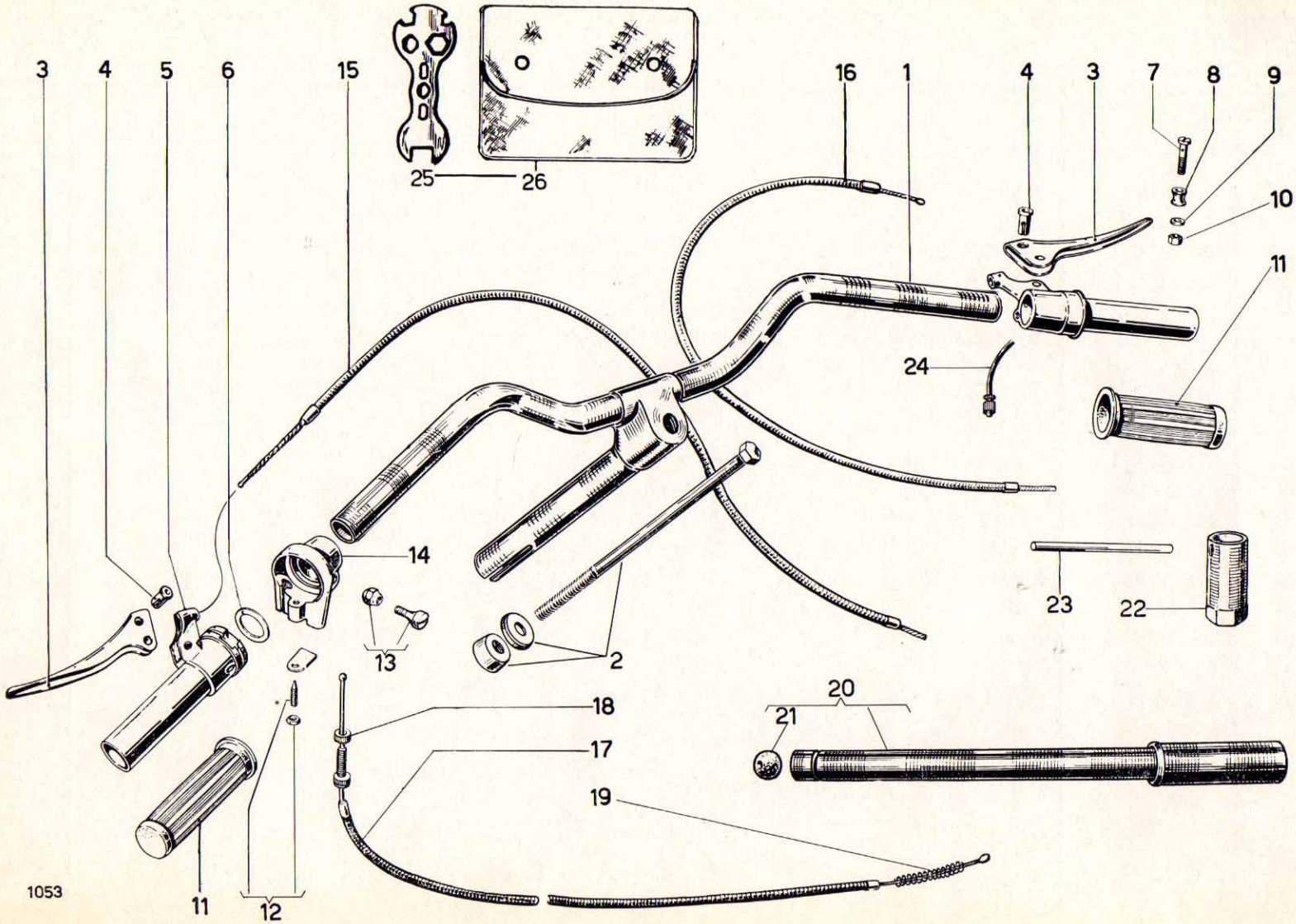
3
4
5
6
15
25
26
16
1
4
3
7
8
9
10
11
24
14
13
2
23
22
20
21
18
17
19
11
12
1053

N.° figura Numéro figure Number drawing	Numero di ordinazione Numéro d'ordination Part number	Denominazione	Pièces	Part	Quantità Quantité Quantity
—	**553c.0.131**	Complessivo manopola gas	poignée gas complète	twistgrip complete, clutch	1
—	**551c.0.142**	Complessivo manopola frizione	poignée embrayage et frein	twistgrip complete, throttle and brake	1
1	**558.5.100**	Manubrio compl. di espander	guidon compl. avec expander	handlebar with expander	1
2	**517.5.125**	Espander compl.	expander compl.	expander compl.	1
3	**553c.5.176**	Leva com. freno	levier frein	brake lever	2
4	**553c.5.178**	Bussola	entretoise	bush	2
5	**553c.5.212**	Manopola di comando	poignée	twistgrip	1
6	**214.779**	Rosetta 26,3 x 28 x 1	rondelle	washer	2
7	**553c.5.516**	Vite 6 x 24	vis	screw	2
8	**553c.5.205**	Distanziere	entretoise	spacer	2
9	**305.032**	Rosetta di fermo 6,4	rondelle	washer	2
10	**210.708**	Dado 6	écrou	nut	2
11	**553c.5.222**	impugnatura manubrio	poignée	handgrip	2
12	**553c.5.515**	Vite con controdado	vis avec contr-écrou	screw with lock-nut	1
13	**553c.5.514**	Vite con dado	vis avec écrou	screw with nut	1
14	**551c.5.231**	Custodia	garde	cover	1
15	**551.4.600**	Comando freno posteriore	commande frein AR	brake cable, rear compl.	1
15a	**551.4.610**	Filo com. freno post.	fil transm. frein AR.	brake cable rear inner	1
16	**551.4.500**	Comando freno anteriore	commande frein AV	brake cable, front compl.	1
16a	**551.4.510**	Filo com. freno ant.	fil transm. frein AV.	brake cable front inner	1
17	**551c.7.300**	Comando frizione	commande embrayage	clutch cable complete	1
17a	**551c.7.310**	Filo com. frizione	fil transm. embr.	clutch cable inner	1
18	**315.9.519**	Controdado	contre ècrou	lock nut	1
18a	**315.9.522**	Regolafilo	vis tendeur	cable adjuster	1
19	**315.7.195**	Molla	ressort	spring	1
20	**512.7.010**	Pompa	pompe	tyre pump	1
22	**516.7.600/2**	Chiave candela	clé bougie	spark plug spanner	1
24	**551f.7.180**	Tubetto guida filo completo	tube	tube	1
25	**558.7.600/4**	Chiave esagonale	clé à 6 pans	double ended spanner	1
26	**558.7.600/1**	Borsetta per attrezzi	trousse porte-outils	tool bag	1

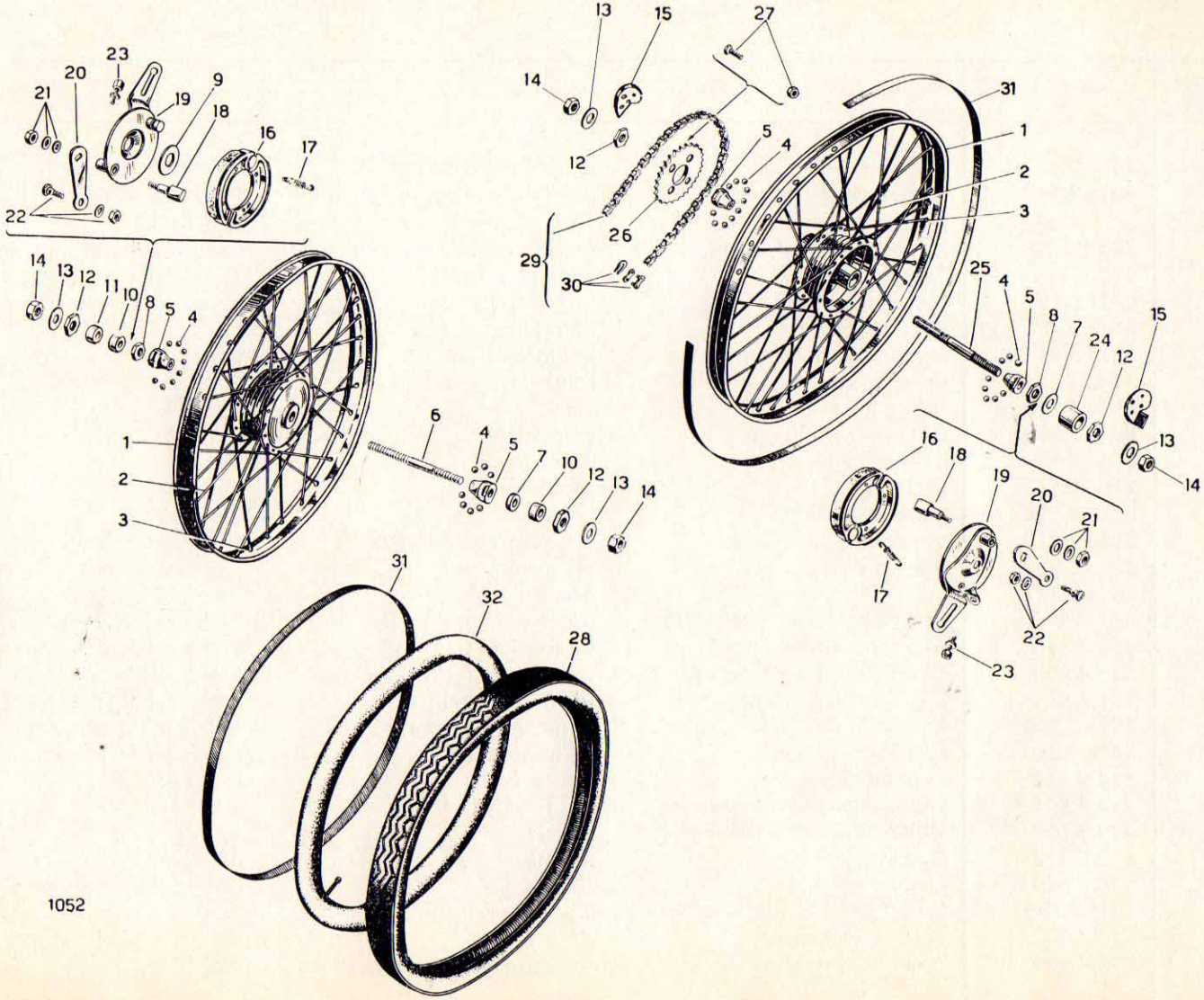
23
20
21
19
9
18
16
17
22
14
13
12
11
10
8
5
4
1
2
3
6
4
5
7
10
12
13
14
31
32
28
13
15
27
14
12
5
4
31
1
2
3
26
29
30
25
4
5
8
7
24
12
15
13
14
16
18
19
20
21
17
22
23

1052

N.° figura Numéro figure Number drawing	Numero di ordinazione Numéro d'ordination Part number	Denominazione	Pièces	Part	Quantità Quantité Quantity
—	**554.4.700**	Ruota anteriore	roue AV.	front wheel	1
—	**558.4.800**	Ruota posteriore	roue AR.	rear wheel	1
—	**551.4.200**	Mozzo ruota ant.	moyeau roue AV.	front wheel hub	1
—	**558.4.300**	Mozzo ruota post. (Z-36)	moyeau roue AR.	rear wheel hub	1
1	**555n.4.211**	Cerchio 1,20 x 19"	jante	rim	2
2	**555n.4.212**	Raggio 2,3 x 210	rayon	spoke	72
3	**517.4.214**	Niplo	nipple	nipple	72
4	**301.156**	Sfera 7/32"	bille	ball	44
5	**561.4.252**	Cono	cone	cone	4
6	**561.4.251**	Perno ruota anteriore	pivot roue AV.	fron wheel spindle	1
7	**561.4.552**	Rosetta 11,2 x 19,5 x 1	rondelle	washer	2
8	**561.4.532**	Dado 11 x 5	écrou	nut	2
9	**561.4.551**	Rosetta 11,2 x 19,5 x 2	rondelle	washer	1
10	**561.4.548**	Distanziere 11,2 x 18 x 8	entretoise	spacer	2
11	**551.4.549**	Distanziere 11,2 x 18 x 5	entretoise	spacer	1
12	**561.4.547**	Dado 11 x 4 x 24	écrou	nut	4
13	**561.4.539**	Rosetta 11,2 x 22 x 2	rondelle	washer	4
14	**561.4.222**	Dado 11 x 10	écrou	nut	4

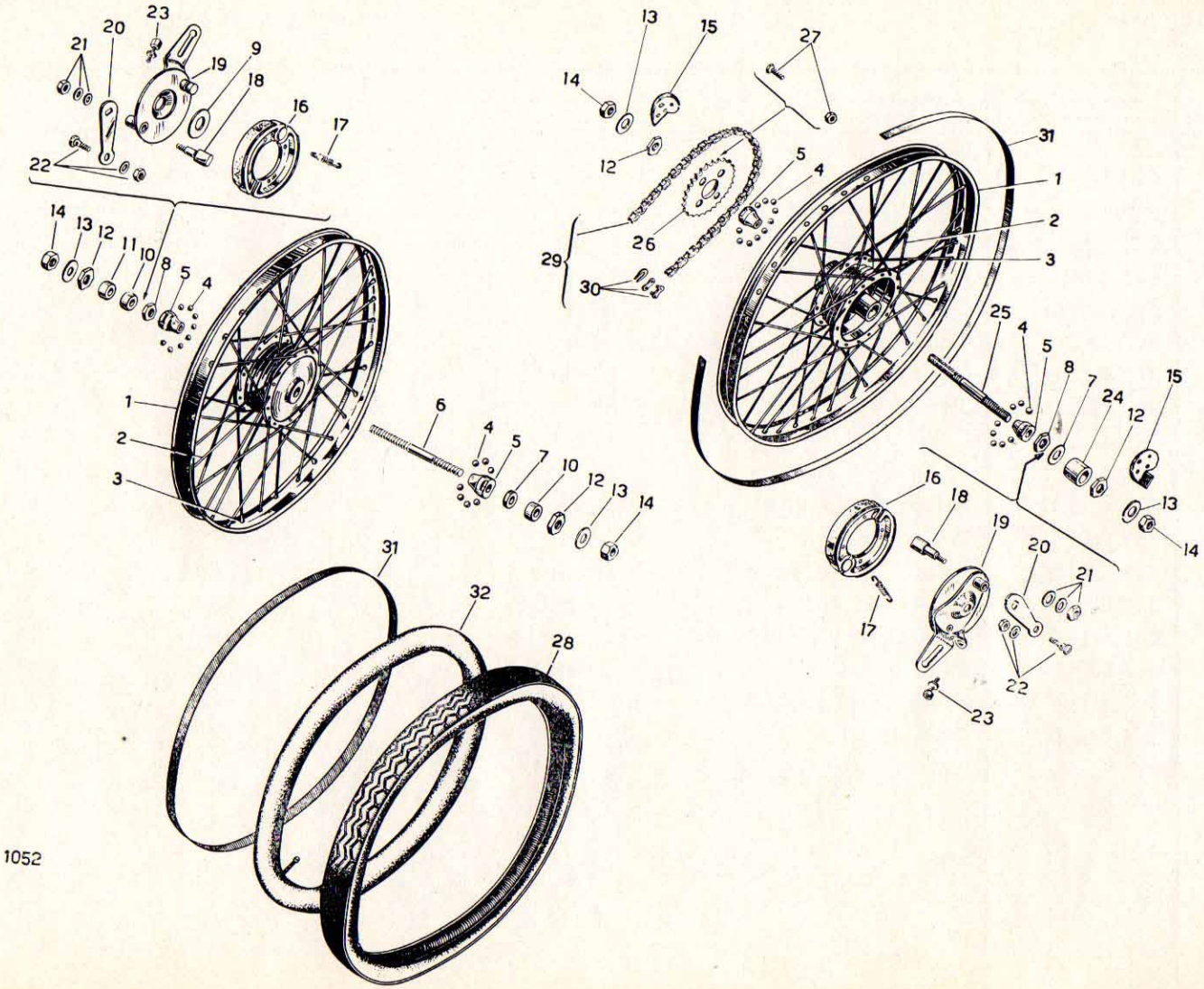
1052

N.° figura Numéro figure Number drawing	Numero di ordinazione Numéro d'ordination Part number	Denominazione	Pièces	Part	Quantità Quantité Quantity
15	**551B.4.141**	Tendicatena	tendeur de chaîne	chain tightener	2
16	**561.4.220**	Coppia ceppi	couple machoîres	spring	2
17	**561.4.273**	Molla	ressort	brake shoe assembly	4
18	**561.4.274**	Chiave apriceppi	clé ouvre-machoîres	brake shoe cam	2
19	**561.4.270**	Supporto ceppi	support machoîres	brake backing plate	2
20	**561.4.275**	Leva	levier	lever	2
21	**561.4.535**	Dado con rosette	écrou avec rondelles	nut with washers	2
22	**561.4.536**	Morsetto completo	serre cable compl.	cable clamp bolt	2
23	**561.4.515**	Vite registro	vis réglage	adjusting screw	2
24	**551.4.548**	Distanziere 11,2 x 18 x 33	entretoise	spacer	1
25	**551.4.254**	Perno ruota posteriore	pivot roue AR.	rear wheel spindle	1
26	**552.4.236**	Ingranaggio Z 36	engrenage	sprocket	1
27	**551.4.517**	Vite 6 x 5	vis	screw	4
27a	**551.4.553**	Anello di fermo per viti fiss. ingranaggio	anneau d'àrrêt vis de fixat. engranage	lock ring for sprocket screws	2
28	**516.4.216**	Copertura 2" x 19"	pneu	tyre	2
29	**509.4.070**	Catena compl. (106 maglie)	chaîne	chain	1
30	**505.4.128**	Maglia di giunzione	maillon	spring connecting link	1
31	**516.4.215**	Anello copriraggi	aneau couvre rayon	rim inner liner	2
32	**555n.4.080**	Camera d'aria 2 z 19"	chambre à air	inner tube	2

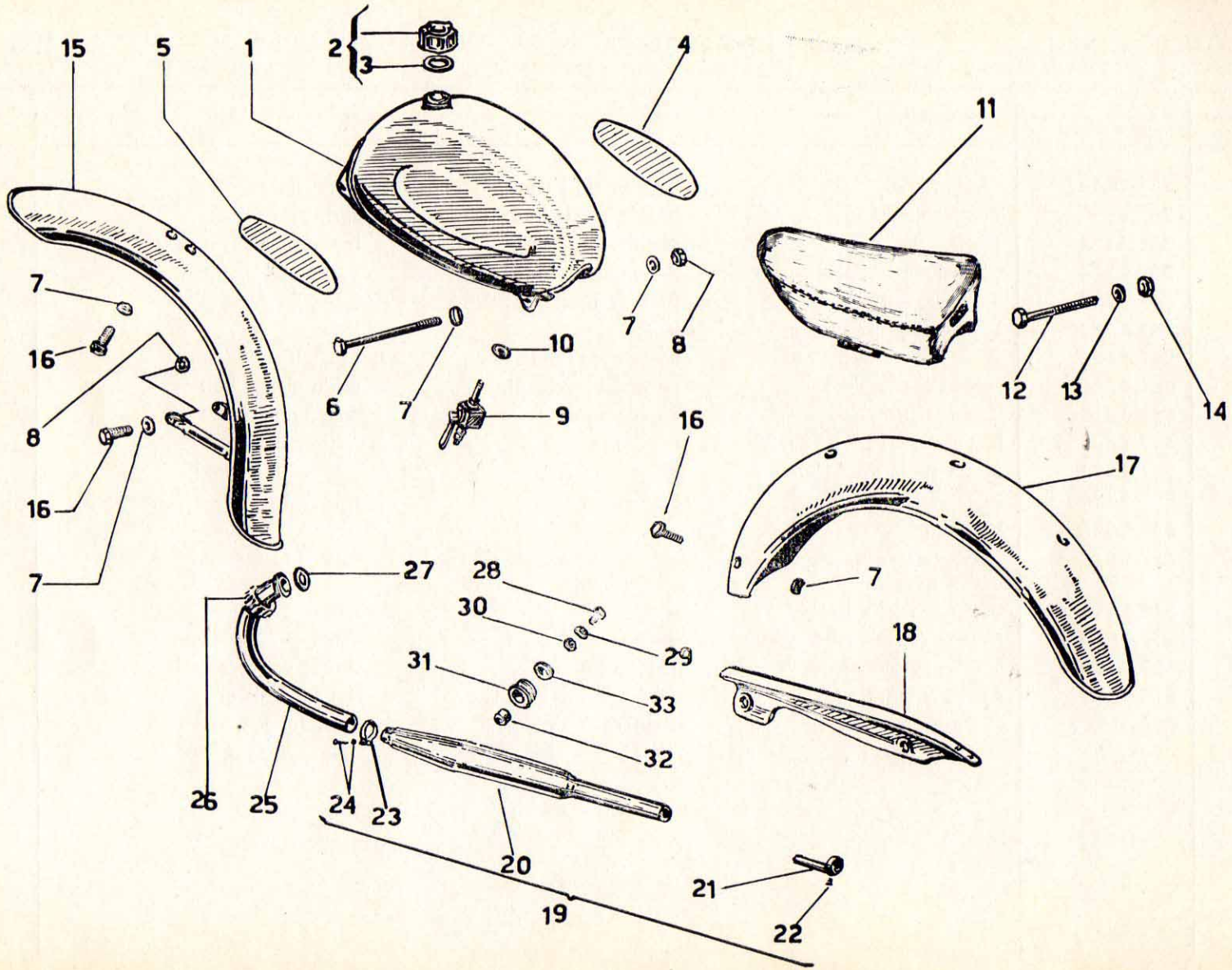
15
5
1
2
3
4
11
7
16
8
16
7
6
7
10
9
7
8
16
12
13
14
17
7
27
28
30
29
31
33
32
18
26
25
24
23
20
19
21
22

SERBATOIO - PARAFANGHI - SELLA SILENZIATORE DI SCARICO

RESERVOIR - GARDE BOUES - SELLE - SILENCIEUX D'E-CHAPP

FUEL TANK - MUDGUARDS - SEAT - EXHAUST SILENCER

N.° figura Numéro figure Number drawing	Numero di ordinazione Numéro d'ordination Part number	Denominazione	Pièces	Part	Quantità Quantité Quantity
1	**558.1.090**	Serbatoio	reservoir	fuel tank	1
2	**517.1.251**	Tappo	bouchon	plug	1
3	**505.1.512**	Guarnizione	joint	gasket	1
4	*	Decalcomania destra sul serbat.	dacalch. droite	transfer right	2
5	*	Decalcomania sinistra sul serbat.	decalch. gauche	transfer left	12
6	**128.260**	Vite 6 x 70	vis	screw	6
7	**213.840**	Rosetta 6,4	rondelle	washer	1
8	**210.416**	Dado 6 x 5	ecrou	nut	1
9	**311.5.070**	Rubinetto	robinet	fuel cock	1
10	**298.418**	Guarnizione 10 x 15	joint	gasket	2
11	**516c.1.050**	Sella monoposto	selle monoplace	single seat	2
12	**128.308**	Vite 7 x 65	vis	screw	4
13	**213.848**	Rosetta	rondelle	washer	1
14	**210.044**	Dado 7 x 7	ecrou	nut	8
15	**551f.2.010**	Parafango ant.	garde-boue avant	front mudguard	1
16	**132.302**	Vite 6 x 12	vis	screw	1

(*) Specif. il tipo di decalcomania

(*) spécifié le type de decalch.

(*) specify always transfer type

- Part. validi solo per vers. « Italia » (per vers. « Export » ved. tavola G 10)

- Pièces employées seulement dans le model « Italia » (pour le model « Export » voir le tableau G 10)

- Items used only for « Italia » model (for « Export » model see section G 10)

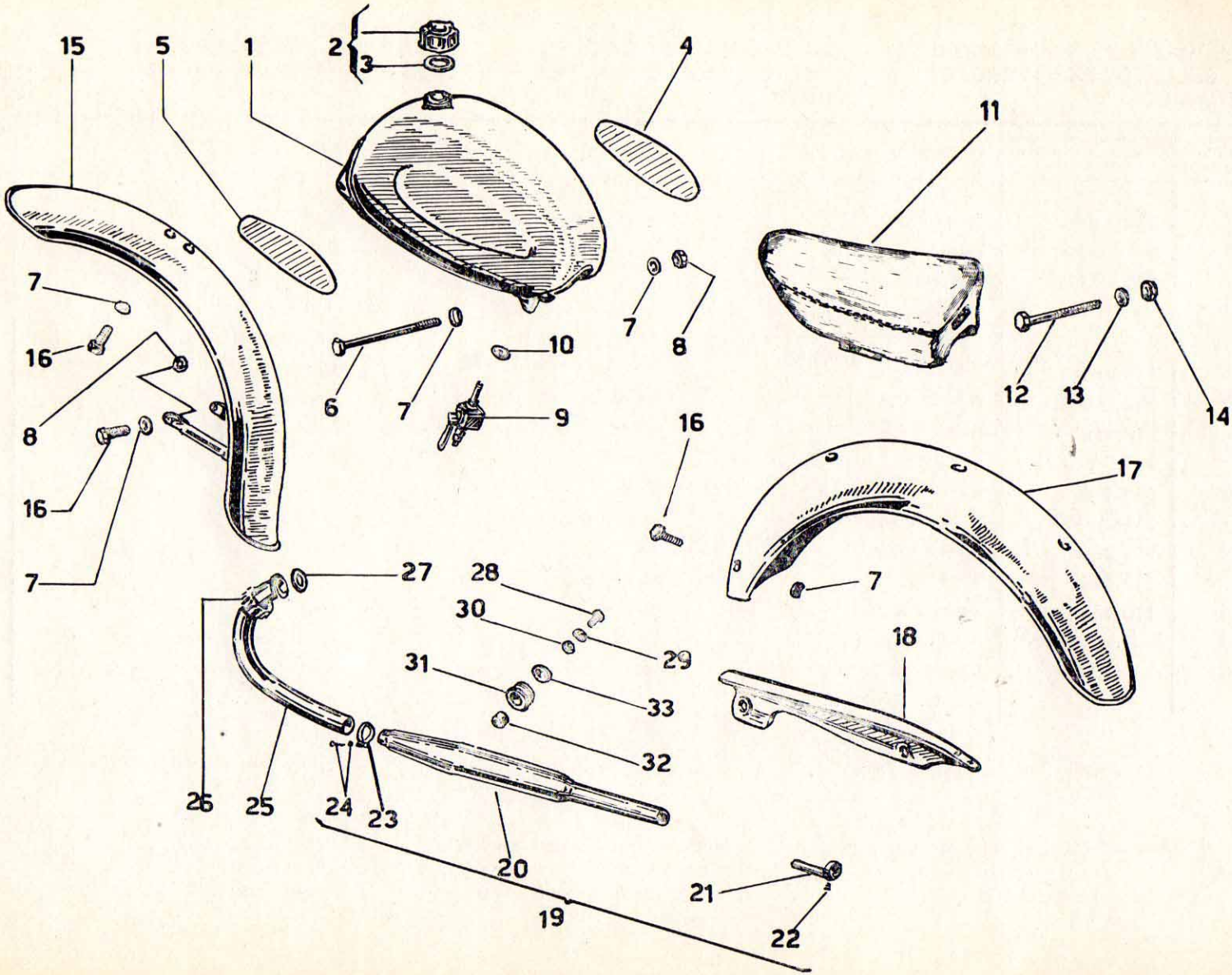
15
5
1
2
3
4
11
7
16
8
16
7
6
7
10
9
7
8
16
12
13
14
17
7
27
28
30
29
31
33
32
18
26
25
24
23
20
21
19
22

N.° figura Numéro figure Number drawing	Numero di ordinazione Numéro d'ordination Part number	Denominazione	Pièces	Part	Quantità Quantité Quantity
17	**558.1.010**	Parafango posteriore	garde-boue arriére	rear mudguard	1
18	**551f.4.060**	Copricatena	couvre-chaîne	chain guard.	1
19	**351d.3.710**	Silenziatore	silencieux	silencer	1
20	**351d.3.720**	Corpo silenziatore	corps silencieux	silencer body	1
21	**351d.3.730**	Tubo interno	tube inter.	inner baffle	1
22	**315HSS-3-514**	Vite 3/16" x 15	vis	screw	1
23	**341.3.288**	Fascetta	collier	clamp	1
24	**315HSS.3.515**	Vite 6 x 30	vis p. collier	clamp screw	1
25	**351.3.284**	Tubo scarico	tube d'echapp.	exhaust pipe	1
26	**352.3.281**	Ghiera	anneau à ecrou	ring nut	1
27	**315.3.233**	Guarnizione scarico	joint décharge	exhaust gasket	1
28	**132.443**	Vite 8 x 25	vis	screw	1
29	**213.849**	Rosetta elastica 8,4	rondelle élastique	spring. washer	1
30	**210.422**	Dado 8	ecrou	nut	1
31	**351f.3.853**	Gommino	caoutchouc	rubber	1
32	**351f.3.852**	Bussola	douille	bush	1
33	**551g.1.241**	Rosetta	rondelle	washer	1

Part. validi solo per vers. « Italia » (per vers. « Export » ved. tavola G 10)

Pièces employées seulement dans le model « Italia » (pour le model « Export » voi le tableau G 10)

Items used only for « Italia » model (for « Export » model see section G 10)

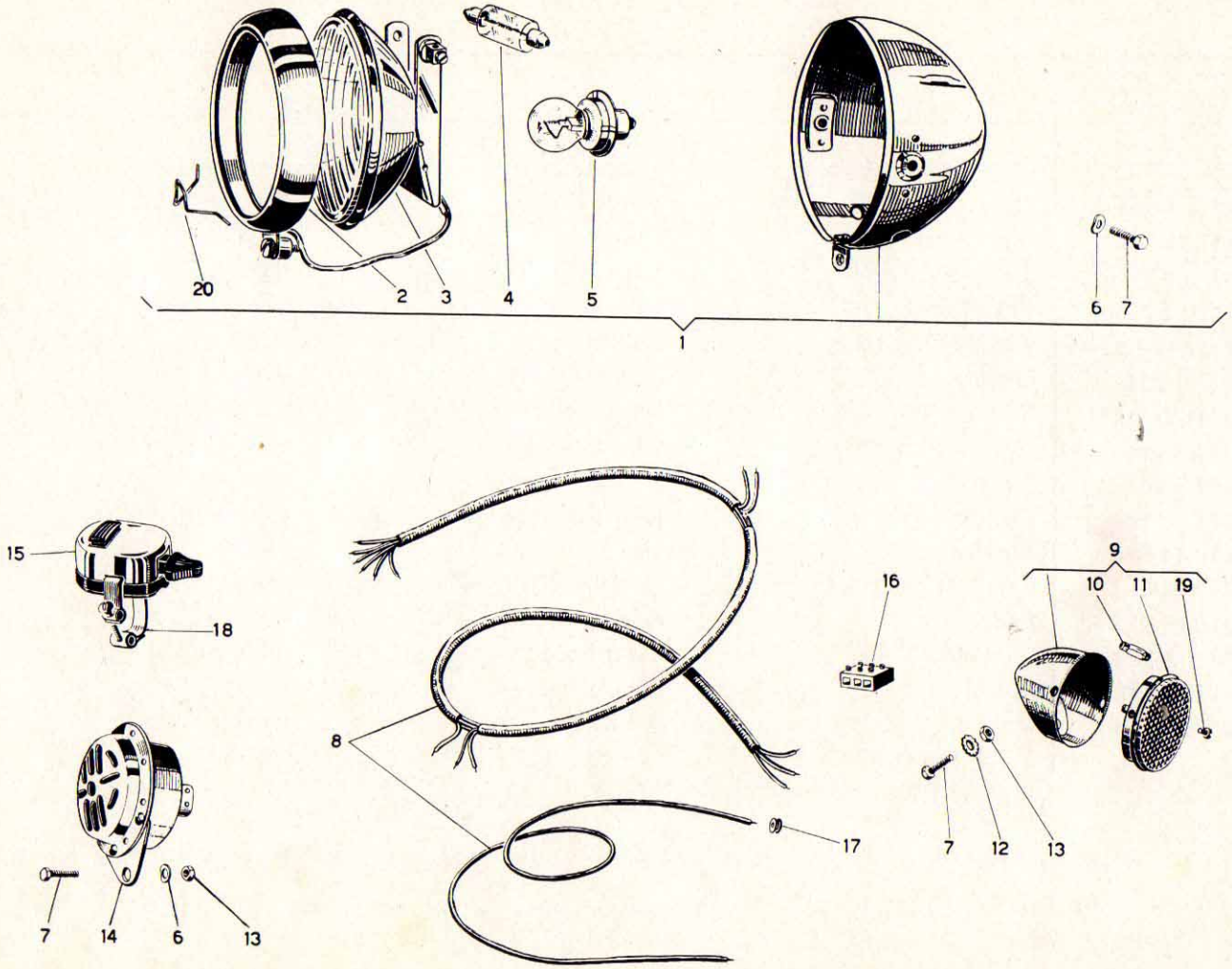
20
2
3
4
5
6
7
1
15
18
8
16
9
10
11
19
17
7
12
13
7
14
6
13

N.° figura Numéro figure Number drawing	Numero di ordinazione Numéro d'ordination Part number		Denominazione	Pièces	Part	Quantità Quantité Quantity
1	**555.6.100**	x	Proiettore	Phare projecteur	head lamp	1
2	**551.6.110**	x	Cornice	monture	rim	1
3	**551.6.190**	x	Gruppo ottico	parabole et verre	reflector and lens	1
1a	**61.184/1**	o	Proiettore (M 95 Bott. 011)	phare projecteur	head lamp	1
2a	**61.372**	o	Cornice (Bott. 101)	monture	rim	1
3a	**61.371**	o	Gruppo ottico (Bott. 113)	parabole et verre	reflector and lens	1
4	**551.6.163**		Lampadina siluro 6V-15W	ampoule	bulb	1
5	**551.6.161**		Lampadina 6V-15W	ampoule	bulb	1
6	**214.408**		Rosetta elastica 6,4	rondelle elastique	elastic washer	3
7	**132.303**		Vite 6x12	vis	screw	4
8	**551f.6.040**		Gruppo cavi	groupe cables	cables	1
9	**551.6.200**		Fanalino posteriore	phare arrière	tail lamp	1
10	**551.6.162**		Lampadina 6V-5W	ampoule	bulb	1
11	**551.6.210**		Catadiottro	catadioptre	red gem	1
12	**305.132**		Rosetta 6,4	rondelle	washer	1
13	**210.414**		Dado 6x5	ecrou	nut	2
14	**551.6.030**		Avvisatore	avertisseur	electric horn	1
14a	**551.6.979**		Supporto avvisatore	support avertisseur	bracket for horn	1
15	**509.6.300**		Commutatore	commutateur	switch	1
16	**509.6.134**		Morsetto	collar raccord	junction block	1
17	**558.6.179**		Passafilo	entretoise	grommet	2
18	**509.6.330**		Fascetta commutatore	collier commut.	clamp for switch	1
19	**517.6.514**		Vite	vis	screw	2
20	**551.6.115**		Molletta	ressort	spring	5

x Solo per vers. « Export »

o Solo per vers. « Italia »

– Part. validi solo per vers. « Italia » (per vers. « Export » ved. tavola G 10)

x seulement pour le model « Export »

o seulement pour le model « Italia »

– Pièces employées seulement dans le model « Italia » (pour le model « Export » voir le tableau G 10)

x only for « Export » model

o only for « Italia » model

– Items used only for « Italia » model (for « Export » model see section G 10)

PROIETTORE ANT. (solo per vers. « Export » valido fino al tel. n° 0050200)
HEAD LAMP (for « Export » model only up to frame n° 0050200)

TAVOLA SECTION **F10**

N.° figura	Numero di ordinazione		Descrizione	Description	Quantità
1	**61.328**	x	Proiettore kpl. tipo 95 senza lampada nè tachimetro (CEV. 1067)	headlamp compl. without bulbs and speedometer	1
2	**61.358**	x	Gruppo ottico compl. senza lampada (CEV. 0507)	reflector, glass & rim compl. without bulb	1
3	**55.332**	x	Ghiera con vite (CEV. 17801)	lamp rim with screw	1
4	**61.342**	x	Vite fiss. ghiera (CEV. 3362)	screw, lamp rim fixing	1
5	**61.343**	x	Vetro (CEV. 15802)	glass	1
6	**61.344**	x	Guarnizione (CEV. 16000)	rubber gasket	1
7	**61.345**	x	Parabola con molla (CEV. 6881)	reflector	1
8	**61.346**	x	Molla portal. (CEV. 6882)	clip for bulb holder	1
9	**51.933**	x	Molla gr. ott. (CEV. 4566)	clip for reflector	5
10	**61.347**	x	Portalampada (CEV. 0337)	bulb holder	1
11	**51.959**	x	Lampada biluce 15/15 W. 6 V. BA20/d (mod. 10642.1)	headlamp bulb 6 V. 15/15 W. bosch cap BA20/d	1
12	**61.348**	x	Calotta faro (CEV. 0513)	headlamp shell	1
		x	Part. non illustrati	Non illustrated items	

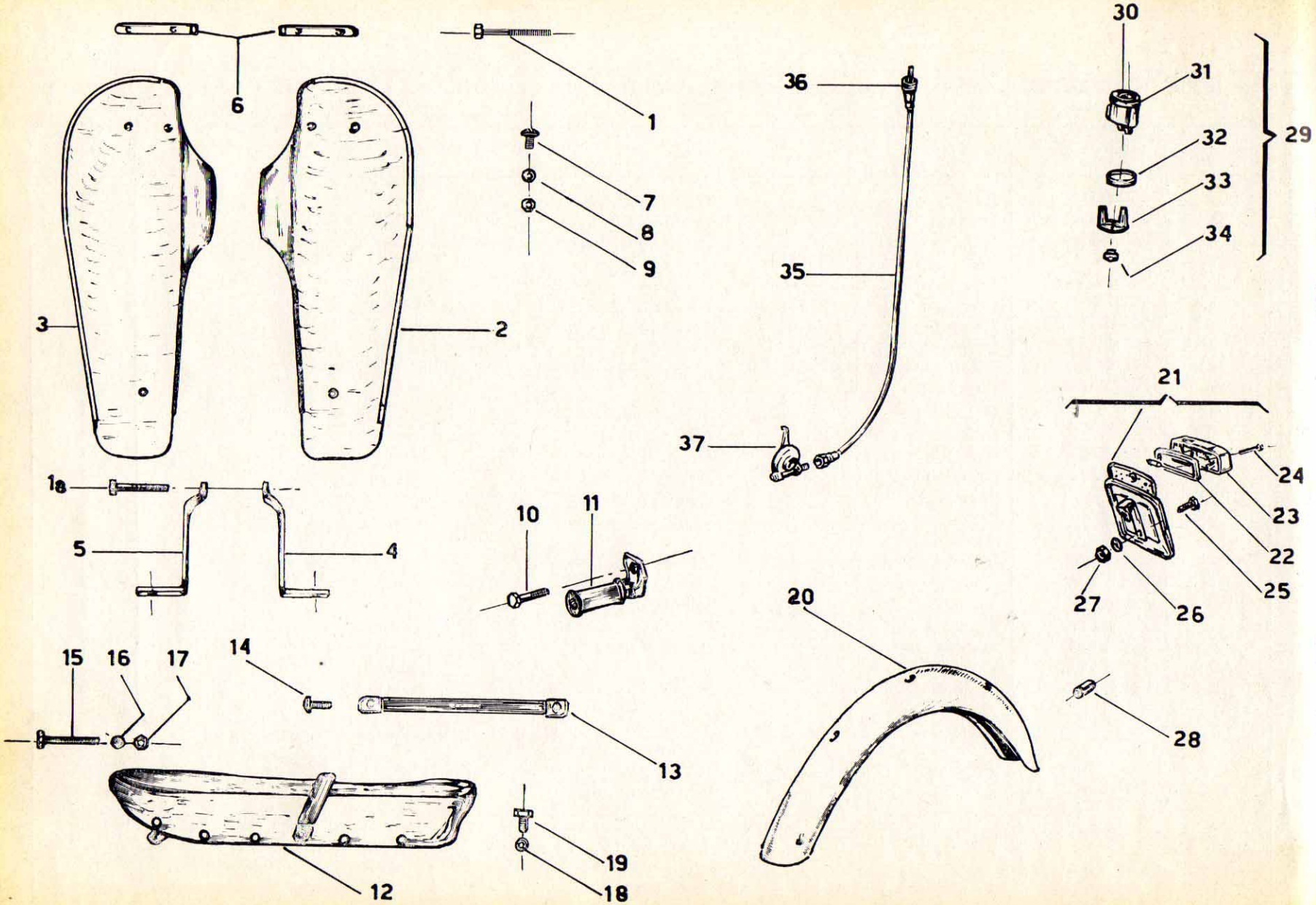
6
1
7
8
9
3
2
36
35
37
30
31
32
33
34
29
21
24
23
22
25
26
27
1a
5
4
10
11
20
15
16
17
14
13
28
12
19
18

VARIANTI PER VERSIONE « EXPORT »

CHANGEMENT POUR MODEL « EXPORT »

AMENDMENTS FOR « EXPORT » MODEL

TAVOLA
TABLEAU
SECTION **G**10

N.° figura Numéro figure Number drawing	Numero di ordinazione Numéro d'ordination Part number	Denominazione	Pièces	Part	Quantità Quantité Quantity
1	**151.014**	Vite 6 x 80 fiss. ant. serb.	vis fix. AV reservoir	bolt, petrol tank front fix.	1
1a	**128.312**	Vite 7 x 70 fiss. ant. motore	vis fix. AV moteur	bolt, engine front fixing	1
2	**559.0.172**	Paragambe destro compl.	pare jambe droit	leg shield R.H.	1
3	**559.0.173**	Paragambe sinistro comol.	pare jambe gauche	leg shield L.H.	1
4	**559.1.984**	Attacco inf. destro	equerre infér. droit	R.H. bracket, bottom	1
5	**559.1.985**	Attacco inf. sinistro	equerre infér. gauche	L.H. bracket, bottom	1
6	**559.1.986**	Attacchi superiori	equerres supériurs	top, fixing brackets	2
7	**173.510**	Vite	vis	screw	8
8	**214.408**	Rosetta elastica } fissaggio paragambe	rondelle èlast. } fixotion parejambes	spring washer } leg shield fixing	8
9	**210.414**	Dado 6 x 5	ecrou	nut	8
10	**AR6/10-40** x	Vite 10 x 40 } fiss. poggiapiedi	vis } fixation appuipied	bolt } feetrest fixing	2
	126.300 o	Vite 10 x 40	vis	bolt	2
11	**510E.1.382**	Poggiapiedi post.	appui pied AR.	feetrest rear	2
12	**516c.1.974**	Sellone biposto	selle biplace	dual seat	1
13	**61.281/1**	Maniglia per sellone	courroie pour selle	hand grip for seat	1
14	**61.281/4**	Vite fiss. maniglia	vis fix. courroie	screw, handgrip fixing	2
15	**128.308**	Vite ant.	vis AV.	screw front	1
16	**213.848**	Rosetta 7,4 } fissaggio sellone	rondelle } fixation selle	washer } seat fixing	2
17	**210-044**	Dado 7 x 3	ecrou	nut	1
18	**132-312**	Vite 6 x 16	vis	screw	2
19	**305-132**	Rosetta 6,4	rondelle	washer	2

x Fino al telaio n° — jusque cadre n. — up to frame n.

o Dal telaio n° — apres cadre n. — from frame n.

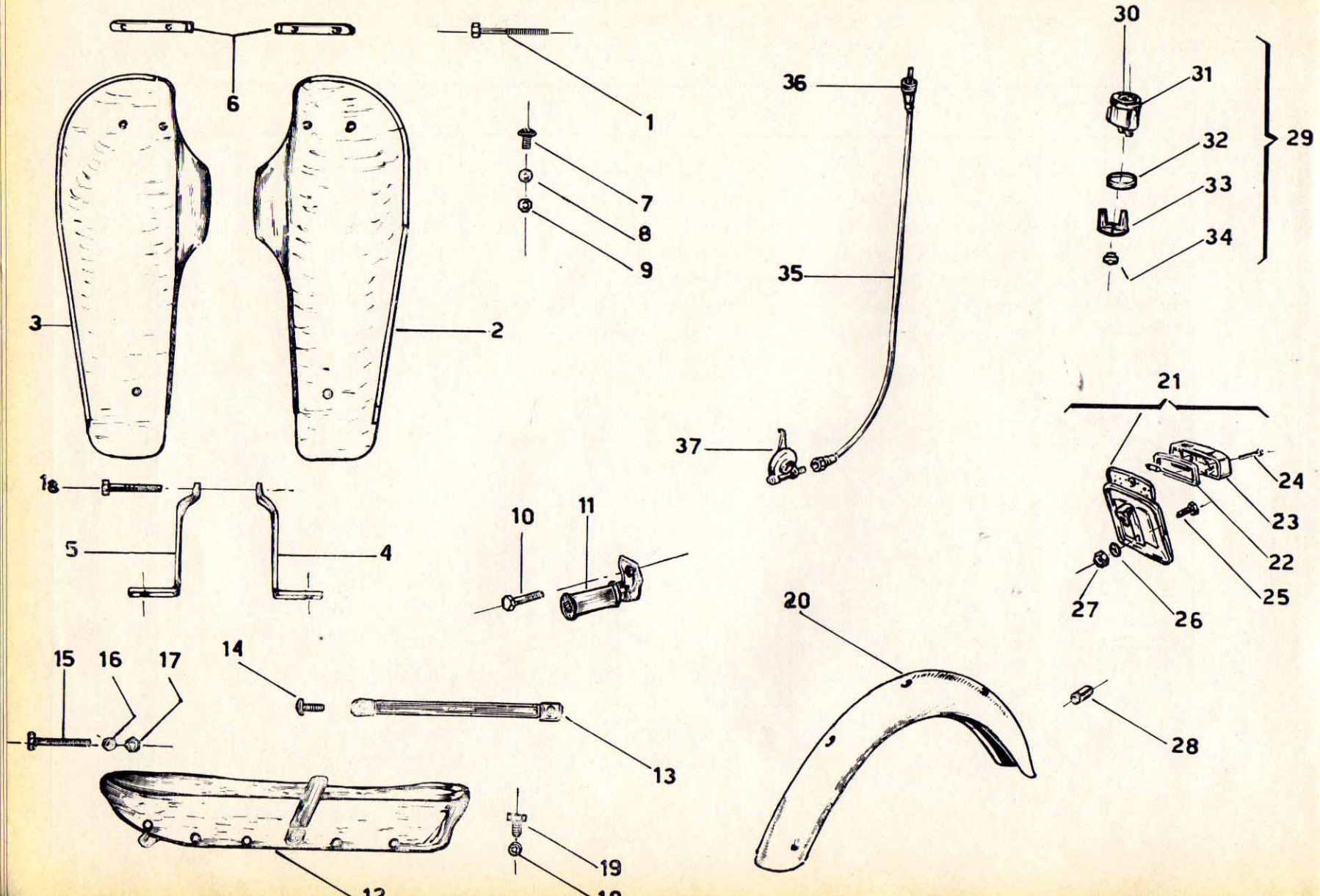
6
1
7
8
9
3
2
36
35
37
30
31
32
33
34
29
21
24
23
22
25
27
26
18
5
4
10
11
20
15
16
17
14
13
28
12
19

VARIANTI PER VERSIONE « EXPORT » | **CHANGEMENT POUR MODEL « EXPORT »** | **AMENDMENTS FOR « EXPORT » MODEL**

TAVOLA TABLEAU SECTION **G10**

N.° figura Numéro figure Number drawing	Numero di ordinazione Numéro d'ordination Part number	Denominazione	Pièces	Part	Quantità Quantité Quantity
20	**558E.1.010**	Parafango post.	garde-boue AR.	mudguard, rear	1
21	**552E.6.200**	Fanalino post. con portatarga	feu AR. avec porte plaque	tail light with number plate	1
22	**552E.6.221**	Guarnizione	joint	gasket	1
23	**552E.6.210**	Catadiottro	catadioptre	red gem	1
24	**552E.6.514**	Vite fiss. catadiottro	vis fix cotadioptre	screw red gem fixing	2
25	**132-302**	Vite 6 x 12	vis	screw	1
25a	**126.152**	Vite 6 x 22 } fissaggio portatarga	vis } fixation porte plaque	screw } rear number plate fixing	1
26	**305.132**	Rosetta 6,4	rondelle	lock washer	2
27	**210.416**	Dado 6	ecrou	nut	2
28	**61.259**	Bussola	douille	bush	1
29	**55.189**	Tachimetro compl. (Km.)	compteur compl. (Km.)	speedometer compl. (Km.)	1
29a	**509.7.372**	Tachimetro compl. (miglia)	compteur compl. (milles)	speedometer compl. (miles)	1
30	**55.313**	Vetro	verre de compteu	glass	1
31	**55.314**	Ghiera cromata	lunette de compteur	rim	1
32	**61.360**	Guarnizione esterna	joint caoutchouc	seating gasket ext.	1
33	**55.350**	Cavallotto } fiss. tachimetro	etrier } fixation compteur	fixing strip } speedometer fixing	1
34	**55.351**	Dado godronato	ecrou	nut, fixing strip	1
35	**552E.7.386**	Trasmissione compl.	gaine compl. de cable	speedometer cable compl.	1
36	**61.323**	Corda interna	cable int. du compteur	inner cable	1
37	**554.7.381**	Rinvio Tachimetro (Cev. 7215-F)	entraineur	gearbox, speedom. drive	1

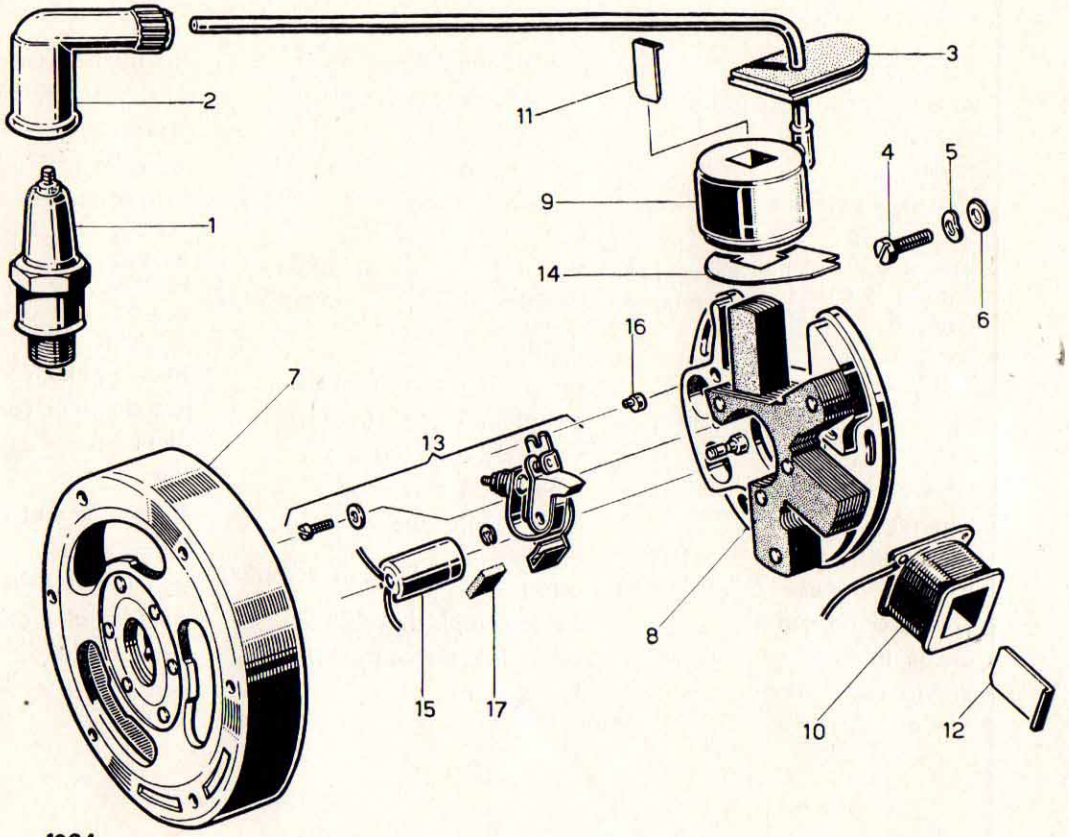

1064

N.° figura Numéro figure Number drawing	Numero di ordinazione Numéro d'ordination Part number		Denominazione	Pièces	Part	Quantità Quantité Quantity
—	**351f.8.201**		Volano completo	volant magnétique complet	flywheel magneto complete	1
1	**306.107**	o	Candela 150° (scala Bosch)	bougie 150°	sparking plug 150° degreès	1
1a	**306.102**	x	Candela 225° (scala Bosch)	bougie 225°	sparking plug 225° degreès	1
2	**311.5.010**	o	Attacco candela	attache bougie	sparking plug, connector	1
2a	**354R.5.010**	x	Attacco candela con soppressore (52 358)	attache bougie, déparasiteur	suppressor cap	1
3	**315.5.159**		Bussola	entretoise	bush	1
4	**152.424**		Vite 4 x 14	vis	screw	3
5	**214.406**		Rosetta elastica 4,3	rondelle elastique	elastic washer	3
6	**213.828**		Rosetta 4,3	rondelle	washer	3
7	**351f.8.240**		Gruppo ruttore	groupe rupteur	breaker assembly	1
8	**351f.8.270**		Piastra statore completa	plaque	stator back plate	1
9	**351d.8.190**		Bobina A.T.	bobine H. T.	H.T. coil	1
10	**351f.8.290**		Bobina B.T.	bobine B.T.	L.T. coil	1
11	**351d.8.186**		Molla bloccaggio bobina A.T.	ressort	spring	1
12	**351d.8.187**		Molla bloccaggio bobina B.T.	ressort	spring	1
13	**351d.0.224**		Coppia contatti	pointes platinées	contact breaker assembly	1
14	**351d.8.226**		Protezione isolante	protection	protection	1
15	**351d.8.980**		Condensatore	condensateur	condenser	1
16	**351d.8.293**		Eccentrico	régulateur	breaker's register screw	1
17	**315.8.213**		Feltro	feutre	felt	1

o Per vers. « Italia » **o** pour vers. « Italia » **o** for model « Italia »

x Per vers. « Export » **x** pour vers. « Export » **x** for model « Export »

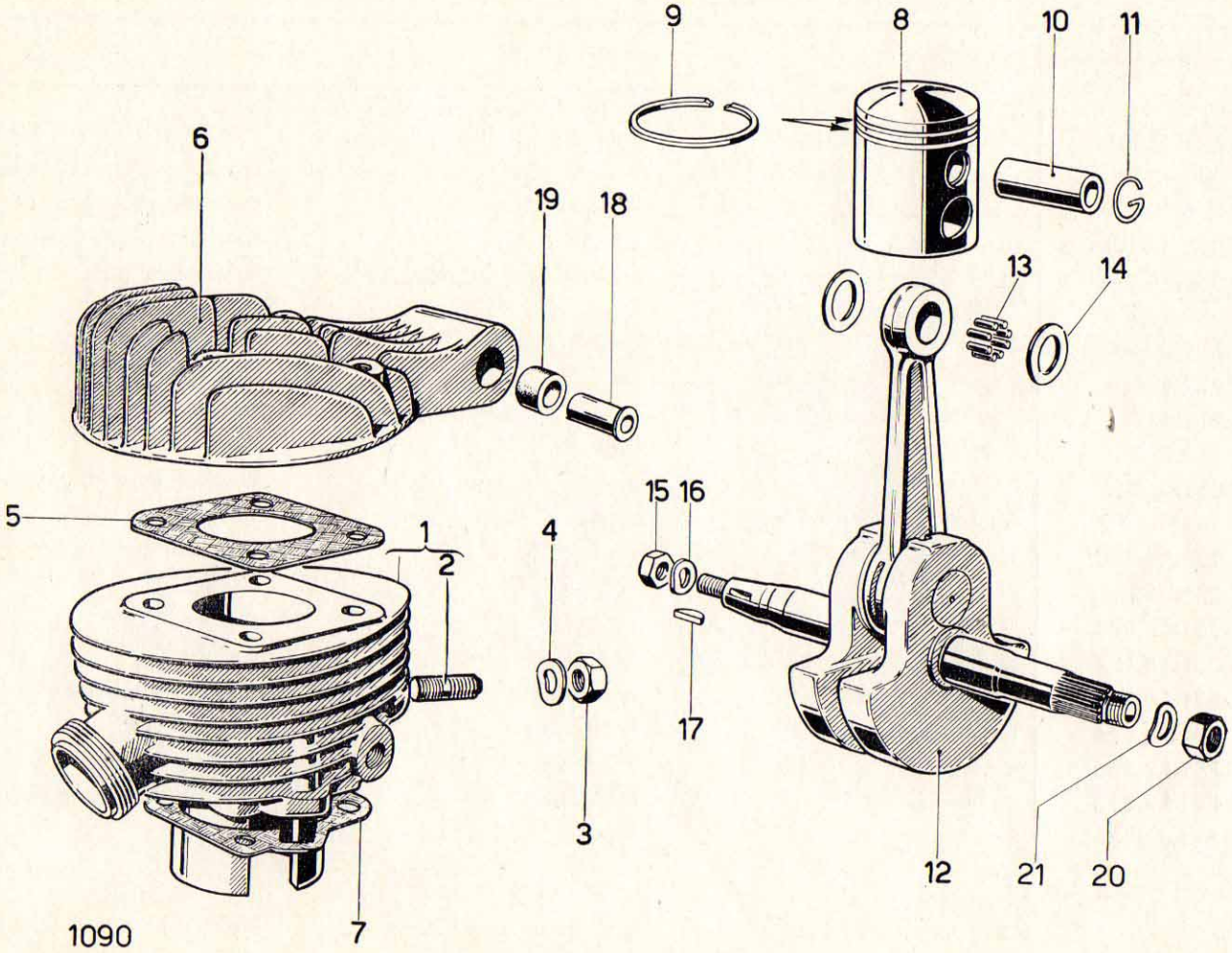
9
8
10
11
6
19
18
13
14
5
1
2
4
15
16
17
3
12
21
20
7
1090

CILINDRO - TESTA
ALBERO MOTORE

CYLINDRE - CULASSE
ARBRE MOTEUR

CYLINDER - HEAD
CRANKSHAFT

N.° figura Numéro figure Number drawing	Numero di ordinazione Numéro d'ordination Part number	Denominazione	Pièces	Part	Quantità Quantité Quantity
1	**351d.3.100**	Cilindro	cylindre	cylinder	1
2	**125.010**	Prigioniero 7 x 17	goujon	stud	2
3	**210.711**	Dado 7 x 4,5	écrou	nut	2
4	**214.409**	Rosetta elastica 7,4	rondelle élastique	elastic washer	2
5	**351.3.232** *	Guarnizione testa } fino al motore	joint culasse } jusque moteur	cylinder head gasket } up to engine	1
6	**393b.3.131** *	Testa } n° 1.381.250	culasse } n° 1.381.250	cylinder head } n° 1.381.250	1
5a	353RK.3.232*	Guarnizione testa } dal motore	joint culasse } apres moteur	cylinder head gasket } From engine	1
6a	361E.3.131	Testa } n. 1.381.251	culasse } n. 1.381.255	cylinder head } n. 1.381.251	1
7	**315H.3.231**	Guarnizione cilindro	joint cylindre	cylinder gasket	1
8	**351b.2.181**	Pistone normale	piston normal	normal piston	1
8	**351b.2.182**	Pistone maggiorato 40.4	piston majoré	oversized piston	1
8	**351b.2.183**	Pistone maggiorato 40.8	piston majoré	oversized piston	1
8	**351b.2.184**	Pistone maggiorato 40,2	piston majoré	oversized piston	1
8	**351b.2.185**	Pistone maggiorato 40,6	piston majoré	oversized piston	1
9	**307.021**	Fascia normale	segment normal	normal piston ring	2
9	**308.028**	Fascia maggiorata 40,4	segment majoré	oversized piston ring	2
9	**308.030**	Fascia maggiorata 40,8	segment majoré	oversized piston ring	2
9	**308.027**	Fascia maggiorata 40.2	segment majoré	oversized piston ring	2
9	**308.029**	Fascia maggiorata 40,6	segment majoré	oversized piston ring	2
10	**351.2.191**	Spinotto	axe de piston	gudgeon pin	1
11	**275.312**	Anello di fermo	anneau d'arrêt	circlip	2
12	**357.2.100**	Albero motore	arbre moteur	crankshaft	1
13	**301.053**	Rullino 2 x 11, 8	rouleau	roller	21
14	**361.2.020**	Rosetta	rondelle	washer	2
15	**311.8.423**	Rosetta elastica 10 x 17	rondelle élastique	elastic washer	1
16	**315.8.446**	Dado 10 x 14	écrou	nut	1
17	**271.018**	Linguetta 2,5 x 3,7	linguet	key	1
18	**351d.1.544**	Distanziere	entretoise	spacer bush	1
19	**315.1.546**	Bussola	entretoise	bush	2
20	**357.2.917**	Dado	écrou	nut	1
21	**214.787**	Rosetta	rondelle	washer	1

(*) Solo per « Capri Automatic » vers. ITALIA

(*) Seulment pour « Capri Automatic » vers. ITALIA

(*) Only for « Capri Automatic » italian version

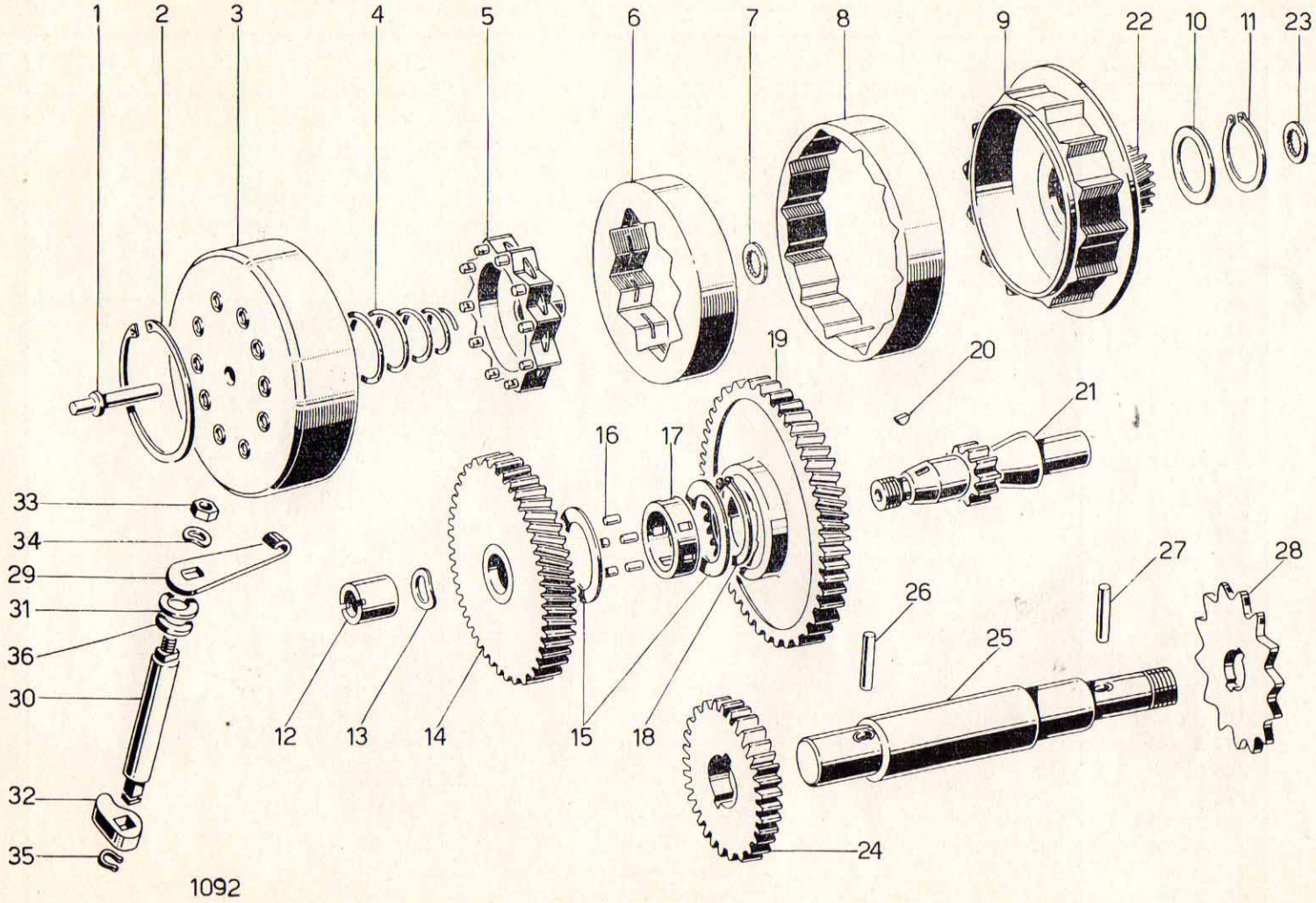
1
2
3
4
5
6
7
8
9
22
10
11
23
19
20
21
16
17
33
34
29
31
36
30
32
35
12
13
14
15
18
24
25
26
27
28
1092

N.° figura Numéro figure Number drawing	Numero di ordinazione Numéro d'ordination Part number	Denominazione	Pièces	Part	Quantità Quantité Quantity
1	**357.7.821**	Perno comando avviamento	axe	pin	1
2	**279.955**	Anello di fermo 47i	anneau d'arrêt	circlip	1
3	**357.7.828**	Tamburo frizione per 2ª avviamento	tambour embrayage	clutch drum	1
4	**357.7.136**	Molla frizione	ressort	spring	1
5	**357.7.814**	Mozzo frizione	moyeau embrayage	drive plate	1
6	**357.7.153**	Corpo elastico frizione 1ª	corps elastique	elastic body	1
7	**357.7.122**	Rosetta di rasamento	rondelle	washer	1
8	**357.7.158**	Corpo elastico frizione 2ª	corps elastique	elastic body	1
9	**357.7.017**	Ingranaggio conduttore 2ª comp.	engranage conducteur	drive gear	1
10	**214.790**	Rosetta 33,1 x 40 x 0,5	rondelle	washer	2
11	**274.224**	Anello di fermo 33e	anneau d'arrêt	circlip	1
12	**357.7.586**	Dado	écrou	nut	1
13	**214.791**	Rosetta elastica 12,5 x 17	rondelle élastique	elastic washer	1
14	**357.7.019**	Ingranaggia condotto 2ª comp.	engranage conduit	driven gear	1
15	**214.788**	Rosetta 27,5 x 0,75	rondelle	washer	2
16	**301.221**	Rullo 4 x 10	rouleau	roller	5
17	**301.222**	Rullo 4,01 x 10	rouleau	roller	5
18	**301.223**	Rullo 4,02 x 10	rouleau	roller	5
19	**301.224**	Rullo 4,03 x 10	rouleau	roller	5
20	**357.7.188**	Gabbia a rulli	cage a rouleaux	big-end roller bearing	1
21	**274.218**	Anello di fermo 27e	anneau d'arrêt	circlip	1
22	**357.7.018**	Ingranaggio condotto 1ª comp.	engranage conduit	driven gear	1
23	**271.018**	Linguetta	linguet	key	1
24	**351.7.261**	Albero primario	arbre primaire	primary shaft	1
25	**357.7.016**	Ingranaggio conduttore 1ª completo	engranage conducteur	drive gear	1
26	**351.7.122**	Rosetta di rasamento	rondelle	washer	1
27	**351.7.283**	Ingranaggio	engranage	gear	1
28	**357.7.262**	Albero secondario	arbre secondaire	secondary shaft	1
29	**351.7.312**	Spina	goupille	peg	1
30	**351.7.313**	Spina	goupille	peg	2
31	**351.7.287**	Pignone	pignon	sprocket	1

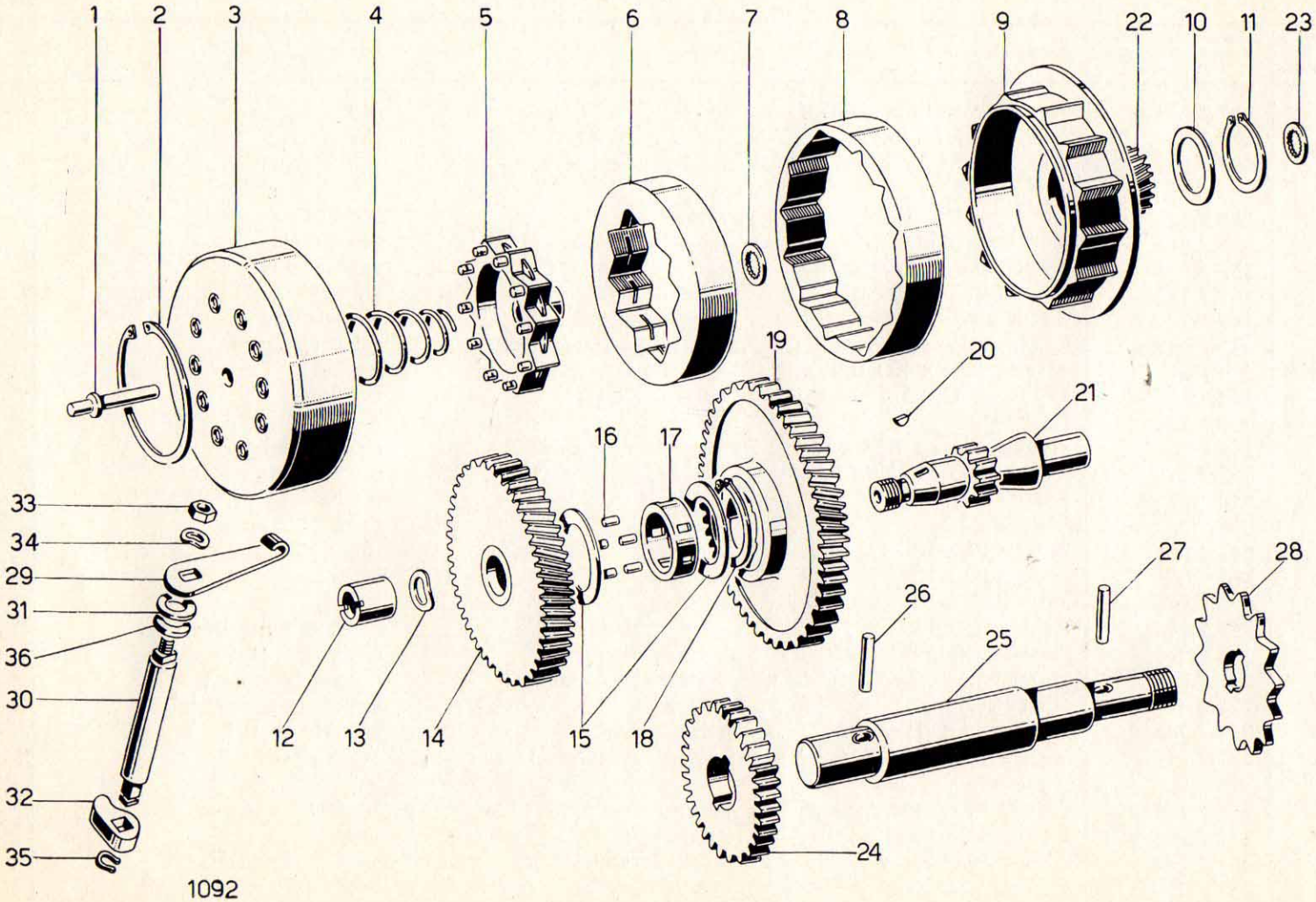
1
2
3
4
5
6
7
8
9
22
10
11
23
19
20
21
16
17
33
34
29
31
36
30
32
35
12
13
14
15
18
26
25
27
28
24
1092

N.° figura Numéro figure Number drawing	Numero di ordinazione Numéro d'ordination Part number	Denominazione	Pièces	Part	Quantità Quantité Quantity
29	**315B.7.192**	Leva	levier	lever	1
30	**351.7.825**	Perno	axe	shaft	1
31	**351.7.826**	Rosetta	rondelle	washer	1
32	**351.7.827**	Leva	axe	shaft	1
33	**214.408**	Dado	écrou	nut	1
34	**210.414**	Rosetta elastica 6,4	rondelle elastique	elastic washer	1
35	**274.201**	Anello di fermo 10e	anneau d'arrêt	circlip	1
36	**298.354**	Guarnizione 10x16x3	joint	gasket	1

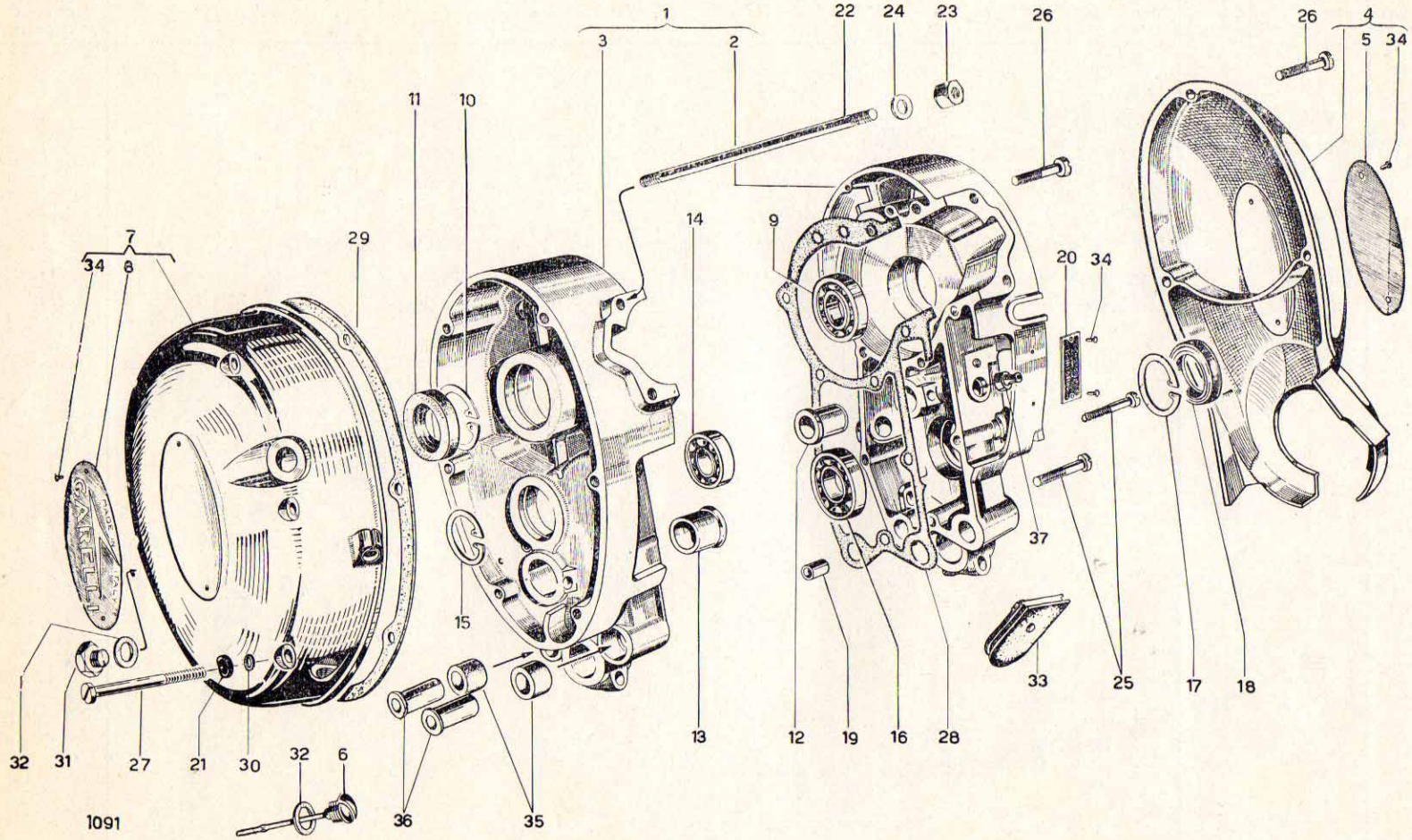
1
2
3
4
5
6
7
8
9
10
11
12
13
14
15
16
17
18
19
20
21
22
23
24
25
26
27
28
29
30
31
32
33
34
35
36
37
GARELLI
1091

N.° figura Numéro figure Number drawing	Numero di ordinazione Numéro d'ordination Part number	Denominazione	Pièces	Part	Quantità Quantité Quantity
1	**357.1.110**	Cartes accoppiati	Cartes accouplés	split crankcase	1
2	**351.1.112***	Carter destro	carter droit	right crankcase half	1
3	**357.1.111****	Carter sinistro	carter gauche	left crankcase half	1
4	**3576P.1.170**	Coperchio destro « Mosquito »	couvercle droit « Mosquito »	right side-cover « Mosquito »	1
4a	**357P.1.170**	Coperchio destro « GARELLI »	couvercle droit « GARELLI »	right side cover « GARELLI »	1
5	**3576P.1.462**	Placchetta destra e sinistra « Mosquito »	plaquette droite et gauche « Mosquito »	right and left name plate « Mosquito »	2
5a	**357P.1.462**	Placchetta destra « GARELLI »	plaquete droite « GARELLI »	right name plate « GARELLI »	1
6	**374RC.1.910**	Tappo carica olio	bouchon charge huile	plug, oil filler	1
7	**3576P.1.180**	Coperchio sinistro « Mosquito »	couvercle gauche « Mosquito »	left side-cover « Mosquito »	1
7a	**357P.1.180**	Coperchio sinistro « GARELLI »	couvercle gauche « GARELLI »	side-cover, left « GARELLI »	1
8	**357P.1.463**	Placchetta sinistra « GARELLI »	plaquette gauche « GARELLI »	left name plate « GARELLI »	1
9	**302.058**	Cuscinetto 17x40x12	roulement	bearing	2
10	**315.1.377**	Anello di fermo 40i	anneau d'arrêt	circlip	2
11	**298.585**	Anello di tenuta 17	anneau de rétenue	ring seal	2
12	**315H.1.236**	Bussola	entretoise	bush	1
13	**357.1.237**	Bussola	entretoise	bush	1
14	**302.057**	Cuscinetto 15x35x11	roulement	bearing	1
15	**274.024**	Anello di fermo 35i	anneau d'arrêt	circlip	1
16	**304.353**	Cuscinetto 20x42x9	roulement	bearing	1
17	**274.030**	Anello di fermo	anneau d'arrêt	circlip	1
18	**298.603**	Anello di tenuta 20	anneau de rétenue	ring seal	1

(*) Occorre inviare il carter sinistro per l'accoppiamento del nuovo carter destro.
(**) Occorre inviare il carter destro per l'accoppiamento con nuovo carter sinistro.

(*) Il faut envoyer le carter gauche pour l'accouplement avec le nouveau carter droit.
(**) Il faut envoyer le carter droit pour l'accouplement avec le nouveau carter gauche.

(*) It is necessary to send the left crankcase half for mating with the new ringht crankcase half.
(**) It is necessary to send the right crankcase half for mating with the new left crankcase half.

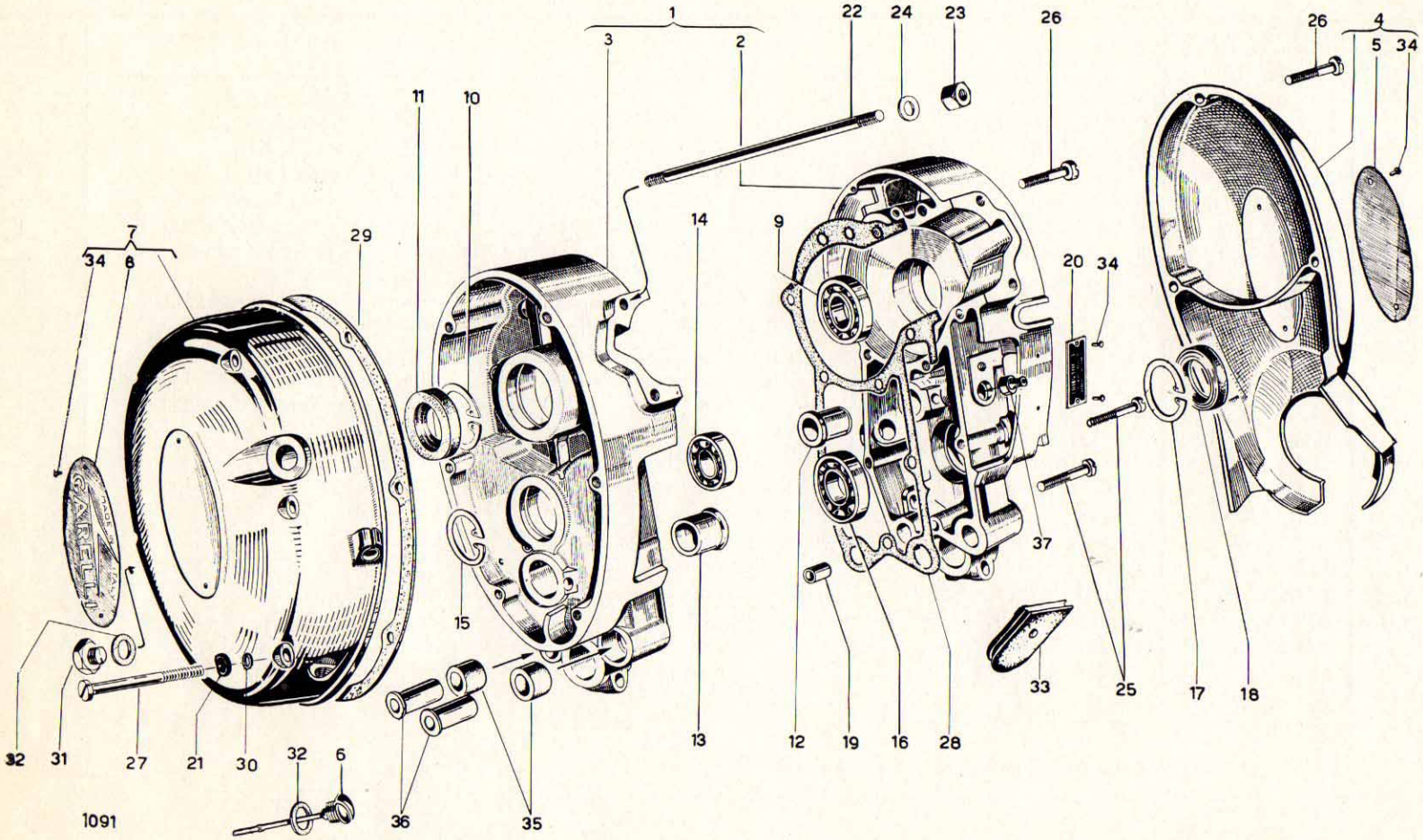
1
2
3
4
5
6
7
8
9
10
11
12
13
14
15
16
17
18
19
20
21
22
23
24
25
26
27
28
29
30
31
32
33
34
35
36
37
GAVRELLI
1091

N.° figura Numéro figure Number drawing	Numero di ordinazione Numéro d'ordination Part number	Denominazione	Pièces	Part	Quantità Quantité Quantity
19	**315.1.364**	Spina 8x12	goupille	dowel	2
20a	**357bP.1.461**	Targhetta motore (Italia)	plaquette moteur (Italia)	data plate (Italia)	1
20	**357bEP.1.461**	Targhetta motore (Export)	plaquette moteur (Export)	data plate (Export)	1
21	**214.408**	Rosetta elastica 6,4	rondelle elastique	elastic washer	2
22	**351.3.486**	Prigioniero 7x98	goujon	stud	4
23	**315.3.494**	Dado 7 x 9	écrou	nut	4
24	**319.3.516**	Rosetta 7,4	rondelle	washer	4
25	**155.432**	Vite 6x45	vis	screw	3
26	**155.416**	Vite 6x35	vis	screw	9
27	**155.448**	Vite 6x60	vis	screw	6
28	**319F.1.311**	Guarnizione carters	joint carters	crankcase gasket	1
29	**315.1.291**	Guarnizione coperchio	joint couvercle	cover gasket	1
30	**298.407**	Guarnizione 6x10	joint	gasket	2
31	**315.1.193**	Tappo scarico	bouchon decharge	oil drain plug	1
32	**298.424**	Guarnizione 12x17	joint	gasket	2
33	**351d.5.159**	Bussola	entretoise	bush	1
34	**268.901**	Ribattino 2x4,76	rivet	rivet	6
35	**315.1.546**	Bussola antivibrante	entretoise antivibrante	anti-vibration bush	8
36	**315.1.547**	Distanziere	entretoise	spacer bush	4
37	**351.1.486**	Tappo sfilato	bouchon	plug	1

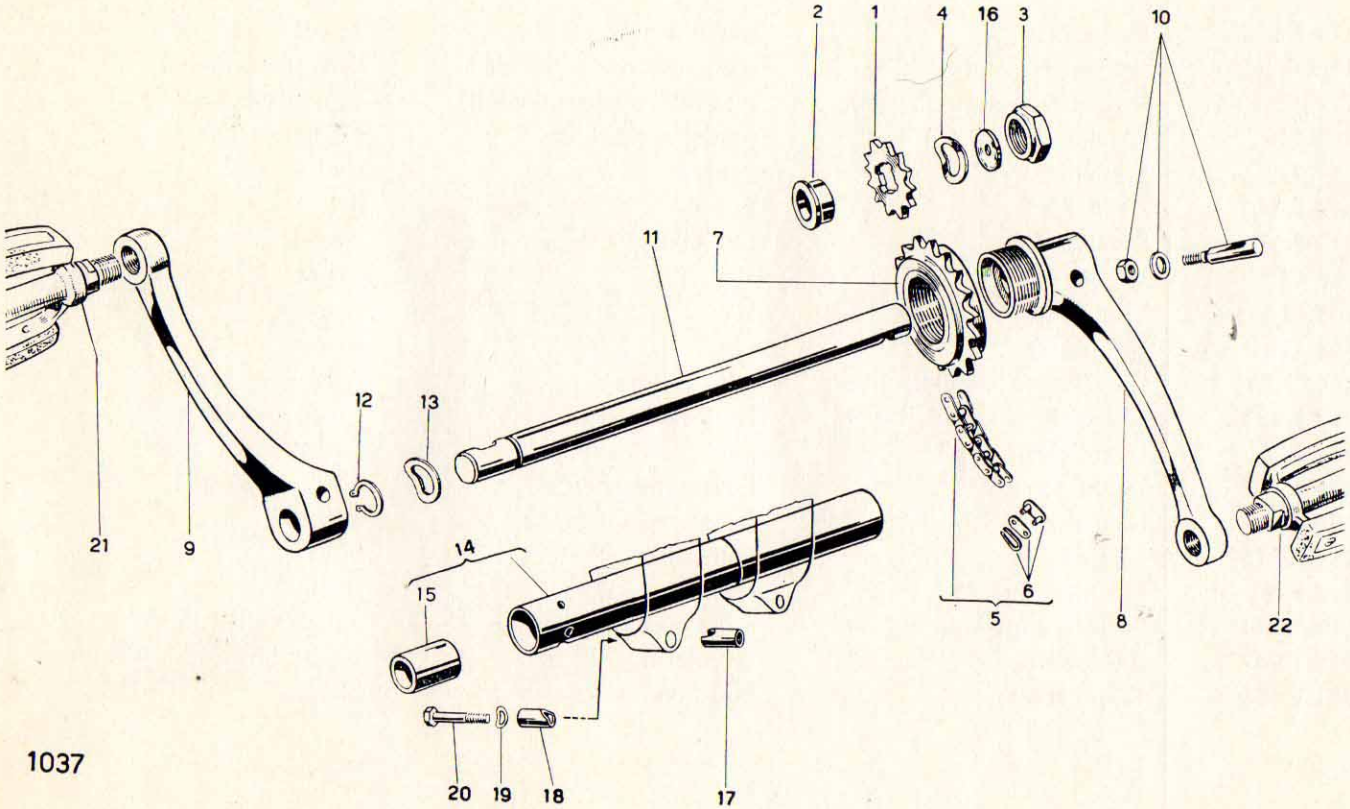

1037

GRUPPO AVVIAMENTO — GROUPE DEMARRAGE — STARTING ASSEMBLY

TAVOLA
TABLEAU
SECTION
L10

N.° figura Numéro figure Number drawing	Numero di ordinazione Numéro d'ordination Part number	Denominazione	Pièces	Part	Quantità Quantité Quantity
1	**351.7.421**	Pignone avviamento	pignon demarrage	starting sprocket	1
2	**351.7.423**	Distanziere	entretoise	spacer	1
3	**351.7.422**	Dado 15 x 10	écrou	nut	1
4	**351.7.635**	Rosetta elastica 15,5	rondelle elastique	elastic washer	1
5	**315.7.070**	Catena	chaîne	chain	1
6	**315.7.434**	Maglia di giunzione	maillon	spring connecting link	1
7	**315.7.429**	Ruota libera	roue libre	free-wheel sprocket	1
8	**351c.7.432**	Pedivella destra	manivelle droite	right pedal cranck	1
9	**393P.7.431**	Pedivella sinistra	manivelle gauche	left pedal crank	1
10	**503.4.050**	Chiavetta con dado e rosetta	clavette avec écrou et rondelle	key with nut and washer	1
11	**357.7.427**	Perno pedaliere	axe à pedales	pedal shaft	1
12	**274.207**	Anello di fermo 16e	anneau d'arrêt	circlip	1
13	**351.7.583**	Rosetta elastica 16,6	rondelle élastique	elastic washer	1
14	**315H.7.050**	Tubo pedaliere	tube du pédalier	pedal shaft support tube	1
15	**315H.7.426**	Bronzina	bague	bush	2
16					
17	**315H.7.598**	Morsetto superiore	collier raccord supérieur	upper clamp bush	2
18	**315H.7.597**	Morsetto inferiore	collier raccord inferieur	lower clamp bush	2
19	**214.407**	Rosetta elastica 5,3	rondelle élastique	elastic washer	2
20	**128.172**	Vite 5x35	vis	screw	2
21	**517.4.030**	Pedale sinistro	pédale gauche	left pedal	1
22	**517.4.020**	Pedale destro	pédale droite	right pedal	1

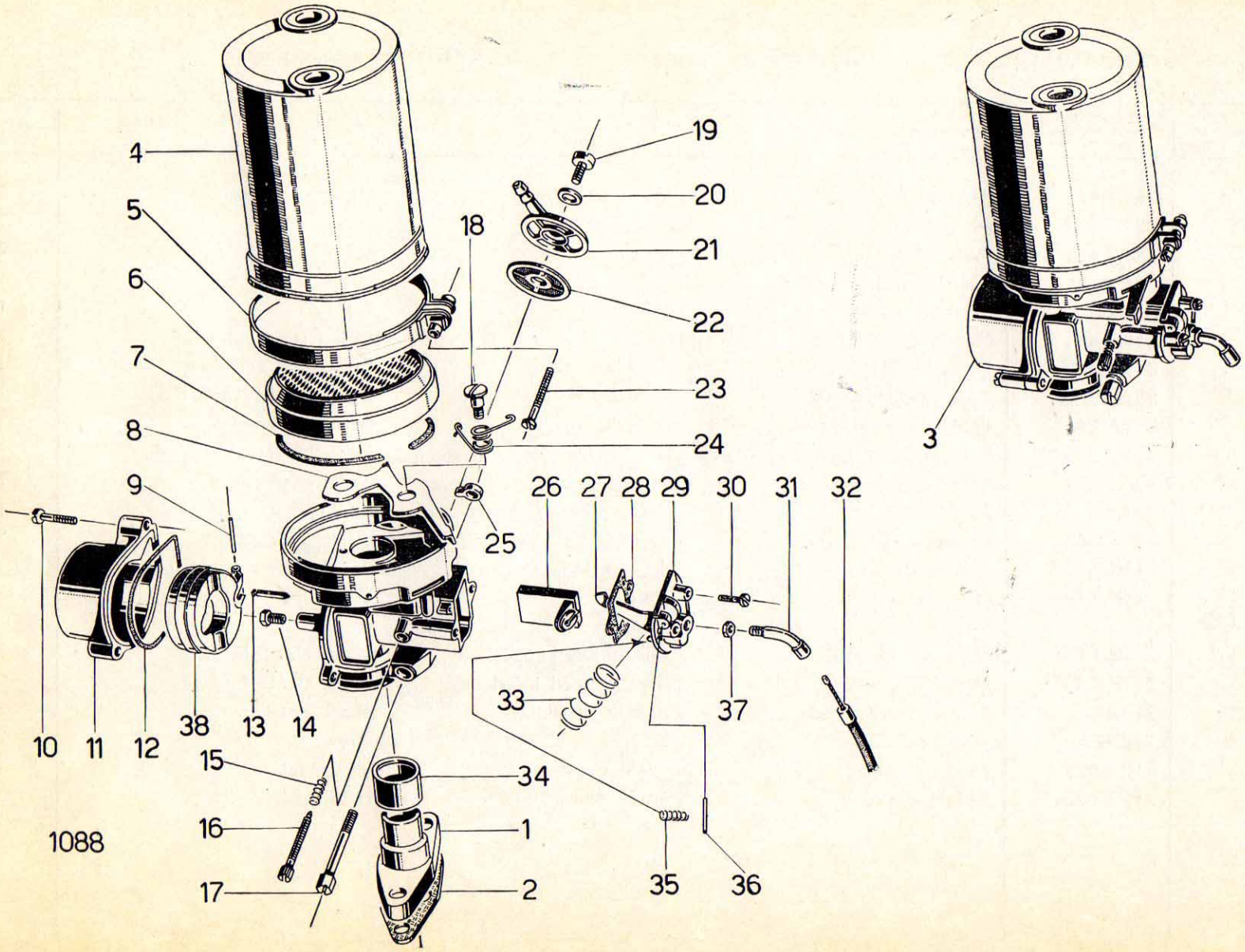
4
5
6
7
8
9
10
11
12
38
13
14
15
16
17
18
19
20
21
22
23
24
25
26
27
28
29
30
31
32
33
37
34
1
2
35
36
3
1088

N.° figura Numéro figure Number drawing	Numero di ordinazione Numéro d'ordination Part number	Denominazione	Pièces	Part	Quantità Quantité Quantity
1	**351d.3.321**	Tubo aspirazione (Italia)	pipe d'admission (Italia)	flanged stub - induction (Italia)	1
1a	**351Z.3.321**	Tubo aspirazione (Export)	pipe d'admission (Export)	flanged stub - induction (Export)	1
2	**315H.3.322**	Distanziere	entretoise	spacer	1
3	**837.000**	Carburatore completo	carburateur complet	carburettor complete	1
4	**825.625**	Cuffia silenziatore	chambre à filtre	intake silencer	1
5	**817.628**	Fascetta	collier	clamp	1
6	**837.603**	Elemento filtrante	filtre air	air filter	1
7	**837.608**	Guarnizione	joint	gasket	1
8	**837.439**	Valvola aria	soupape air	air slide	1
9	**837.332**	Perno	axe	shaft	1
10	**837.308**	Vite	vis	screw	2
11	**837.329**	Vaschetta	bassin	chamber float	1
12	**837.881**	Guarnizione	joint	gasket	1
13	**830.464**	Spillo	épingle	taper - needle	1
14	**813.313/48**	Getto	gicleur	jet	1
15	**815.460**	Molla	ressort	spring	1
16	**837.326**	Vite	vis	screw	1
17	**837.368**	Vite	vis	screw	1
18	**837.427**	Perno	axe	shaft	1
19	**837.470**	Vite	vis	screw	1

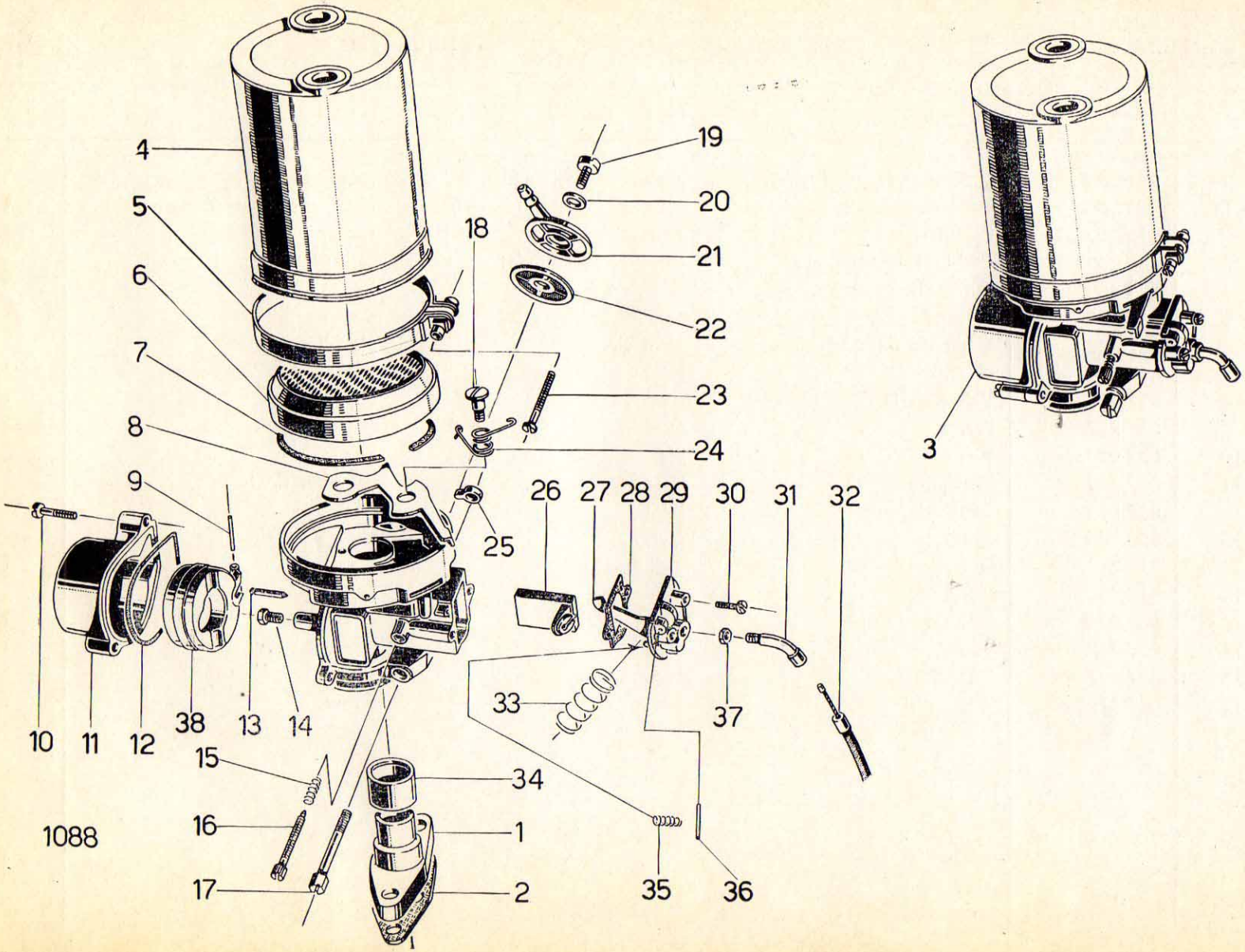
4
5
6
7
8
9
10
11
12
38
13
14
15
16
17
18
19
20
21
22
23
24
25
26
27
28
29
30
31
32
33
34
1
2
35
36
37
3
1088

N.° figura Numéro figure Number drawing	Numero di ordinazione Numéro d'ordination Part number	Denominazione	Pièces	Part	Quantità Quantité Quantity
20	**815.431**	Guarnizione	joint	gasket	1
21	**837.406**	Pipetta	pipette	banjo union	1
22	**837.435**	Filtro benzina	filtre essence	filter, fuel	1
23	**817.629**	Vite	vis	screw	1
24	**837.428**	Molla	ressort	spring	1
25	**837.369**	Piastrina	plaquette	plate	1
26	**837.424**	Valvola gas	soupape gaz	throttle slide	1
27	**837.429**	Leva	levier	lever	1
28	**837.412**	Guarnizione	joint	gasket	1
29	**837.305**	Coperchio valvola	couvercle	cover	1
30	**811.318**	Vite	vis	screw	2
31	**351d.5.835**	Vite tendifilo	vis serre-fil	cable ferrule screw	1
32	**551f.7.400**	Comando carburatore	commande carburateur	cable throttle control	1
33	**837.324**	Molla	ressort	spring	1
34	**837.371**	Riduzione	réduction	reducer sleeve	1
35	**837.051**	Molla	ressort	spring	1
36	**837.440**	Perno	axe	shaft	1
37	**802.691**	Dado	écrou	nut	1
38	**837.323**	Galleggiante	flotteur	float	1

CI RISERVIAMO IL DIRITTO DI MODIFICARE LA CATALOGAZIONE SENZA PREAVVISO.

LE ILLUSTRAZIONI NON SONO LEGATE ALLA ESECUZIONE DEGLI ARTICOLI.

NON SI RISPONDE DI EVENTUALI ERRORI DI STAMPA.

NOUS NOUS RESERVONS LE DROIT DE MODIFIER LA CATALOGATION SANS AVISER D'AVANCE.

LES ILLUSTRATIONS DE CE CATALOGUE NE SONT DESTINÉES QUE A L'IDENTIFICATION ET NE SONT PAS SOIGNEES DANS LES DETAILS.

NOUS REGRETTONS DE NE PAS POUVOIR ETRE RESPONSABLES D'EVENTUELLES ERREURS D'IMPRESSION.

WE RESERVE THE RIGHT TO MAKE ALTERATIONS TO THIS CATALOGUE WITHOUT PRIOR NOTICE.

THE ILLUSTRATIONS IN THIS CATALOGUE ARE FOR IDENTIFICATION PURPOSES ONLY AND ARE NOT ACCURATE IN DETAIL.

WE REGRET WE CANNOT BE HELD RESPONSIBLE FOR PRINTING ERRORS.

CAPRI AUTOMATIC

GARELLI BIMATIC

***Organizzazioni di Vendita* Agrati - Garelli**

ITALIA - Commissionaria esclusiva di vendita motoveicoli Agrati-Garelli AG-GAR s.r.l. Viale Matteotti, 353 - Sesto S. Giovanni (Milano)

REGNO UNITO - AGRATI SALELS (u. k.) Ltd. - St. Marks Street - NOTTINGHAM

IRLANDA - AGRATI SALES (Ireland) Ltd. - 21 Main Street - Donny Brook - DUBLIN

GERMANIA - CAPRI AGRATI Verkaufs G.m.b.H. - Hauptstrasse 102 - KÖLN - DELLBRÜCK

PRINTED IN ITALY - 1000 - 6/64 - L.G.B.

IceniCAM
Information Service

The Iceni
CAM
Cyclomotor Autocycle E Moped
Magazine

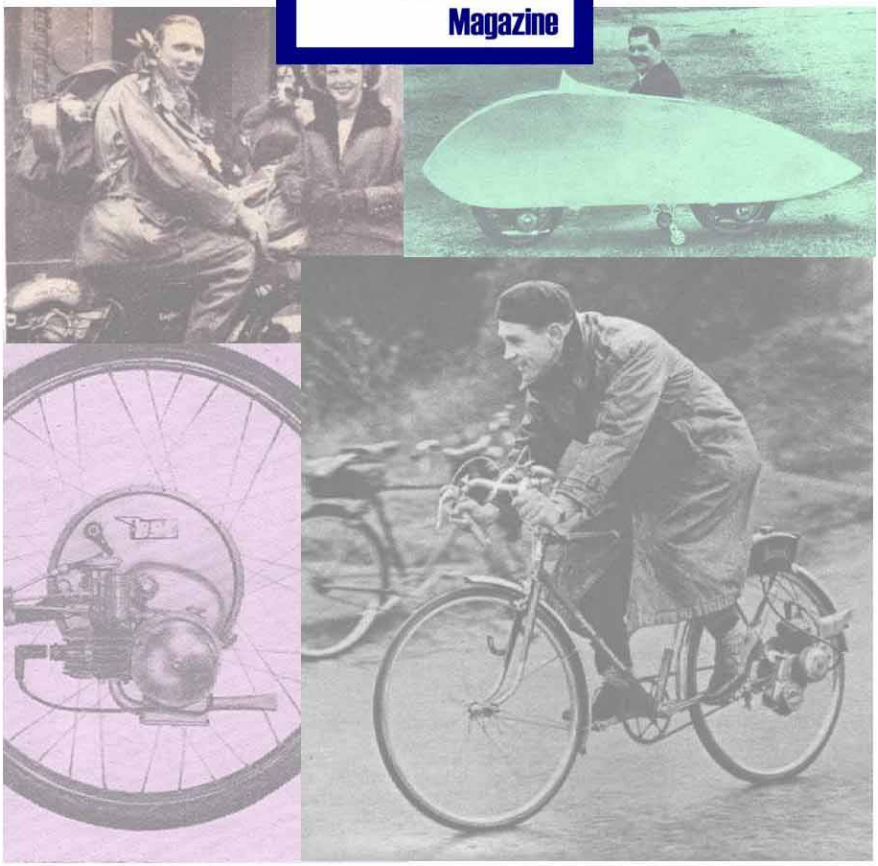

www.icenicam.org.uk